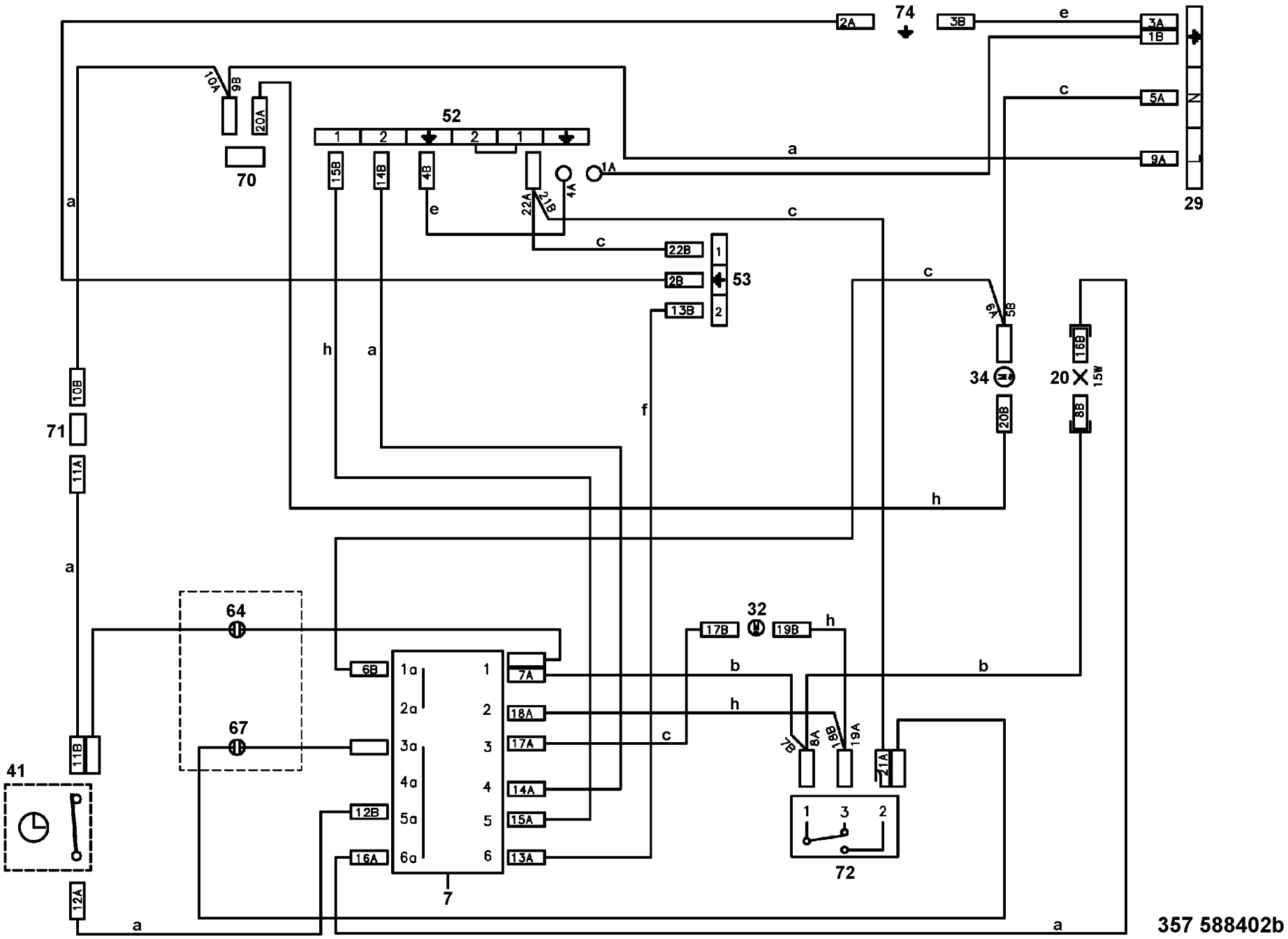
74
2A
3B
e
3A
1B
5A
9A
29
c
a
52
1
2
2
1
10A
9B
20A
70
15B
14B
4B
1A
22A
21B
4A
e
c
22B
2B
13B
53
c
6A
5B
34
20
15W
16B
8B
20B
h
a
f
10B
71
11A
h
a
64
67
32
17B
19B
h
6B
1a
2a
3a
4a
5a
6a
1
2
3
4
5
6
7A
18A
17A
14A
15A
13A
b
b
h
c
7B
8A
18B
19A
21A
41
11B
12B
16A
1
3
2
72
7
12A
a
a
357 588402b