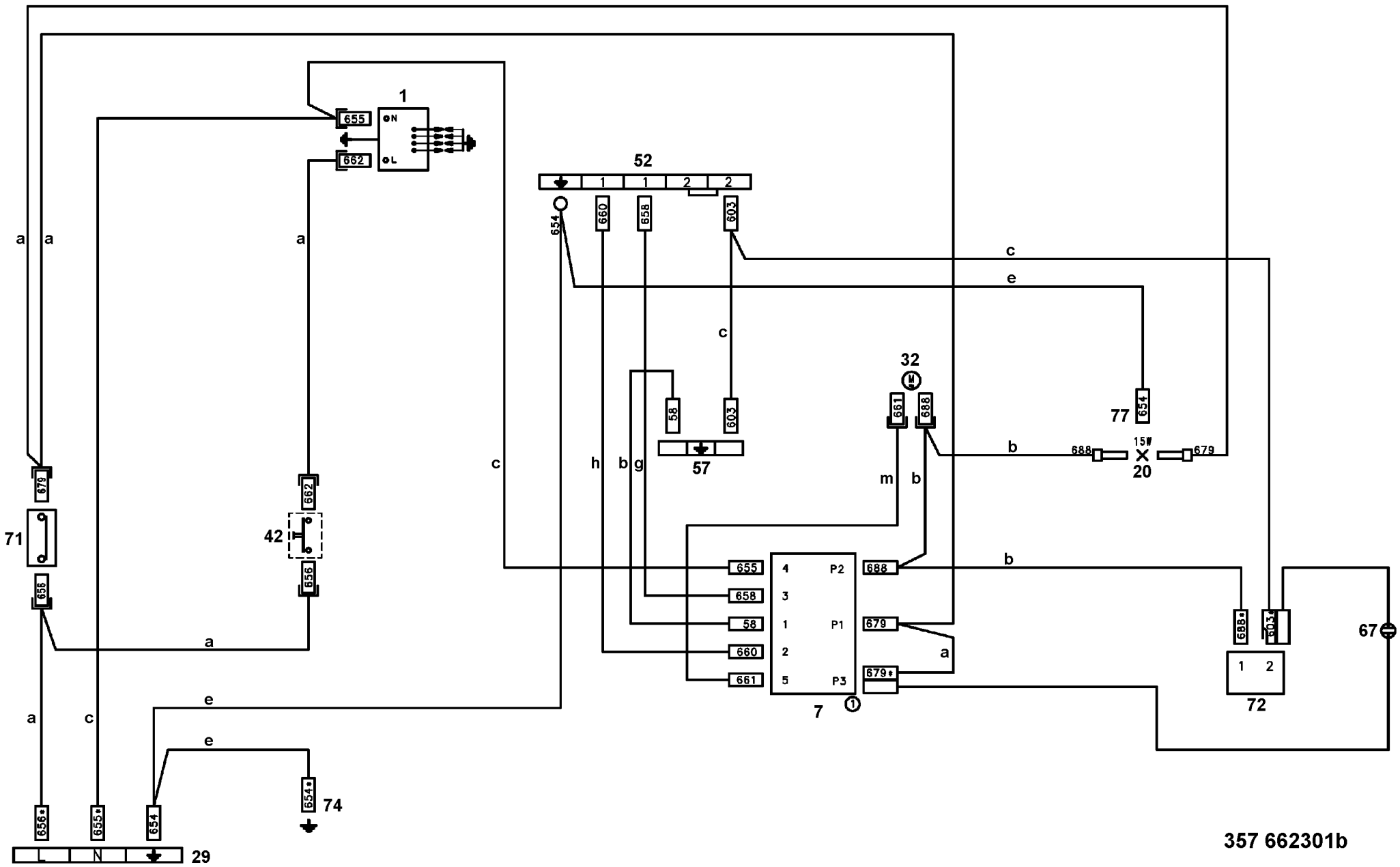
1
655
662
ON
OL
52
654
660
658
603
c
e
32
661
688
77
654
58
603
57
b
688
15W
679
20
m
b
h
b
g
c
a
a
a
679
71
656
662
42
656
655
658
58
660
661
4
3
1
2
5
P2
P1
P3
7
688
679
679*
b
a
688*
603*
67
1
2
72
a
a
c
e
e
656*
655*
654
654*
74
L
N
29

357 662301b