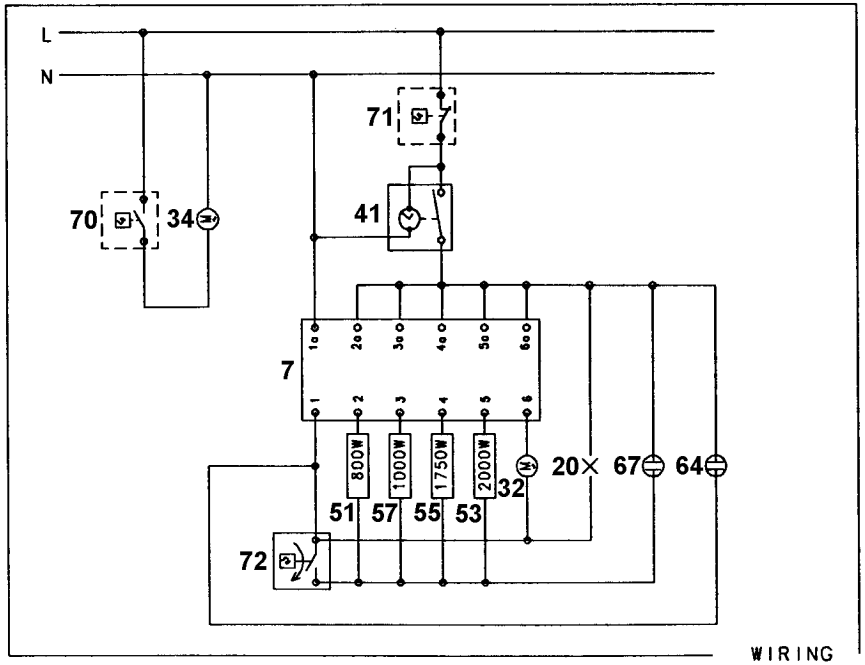

OVEN	0								
POSITION	0	8	7	6	5	4	3	2	1
6 - 6a								■	■
5 - 5a								■	
4 - 4a						■	■		
3 - 3a			■		■				
2 - 2a			■	■			■		
1 - 1a		■	■	■	■	■	■	■	■

357 547701a