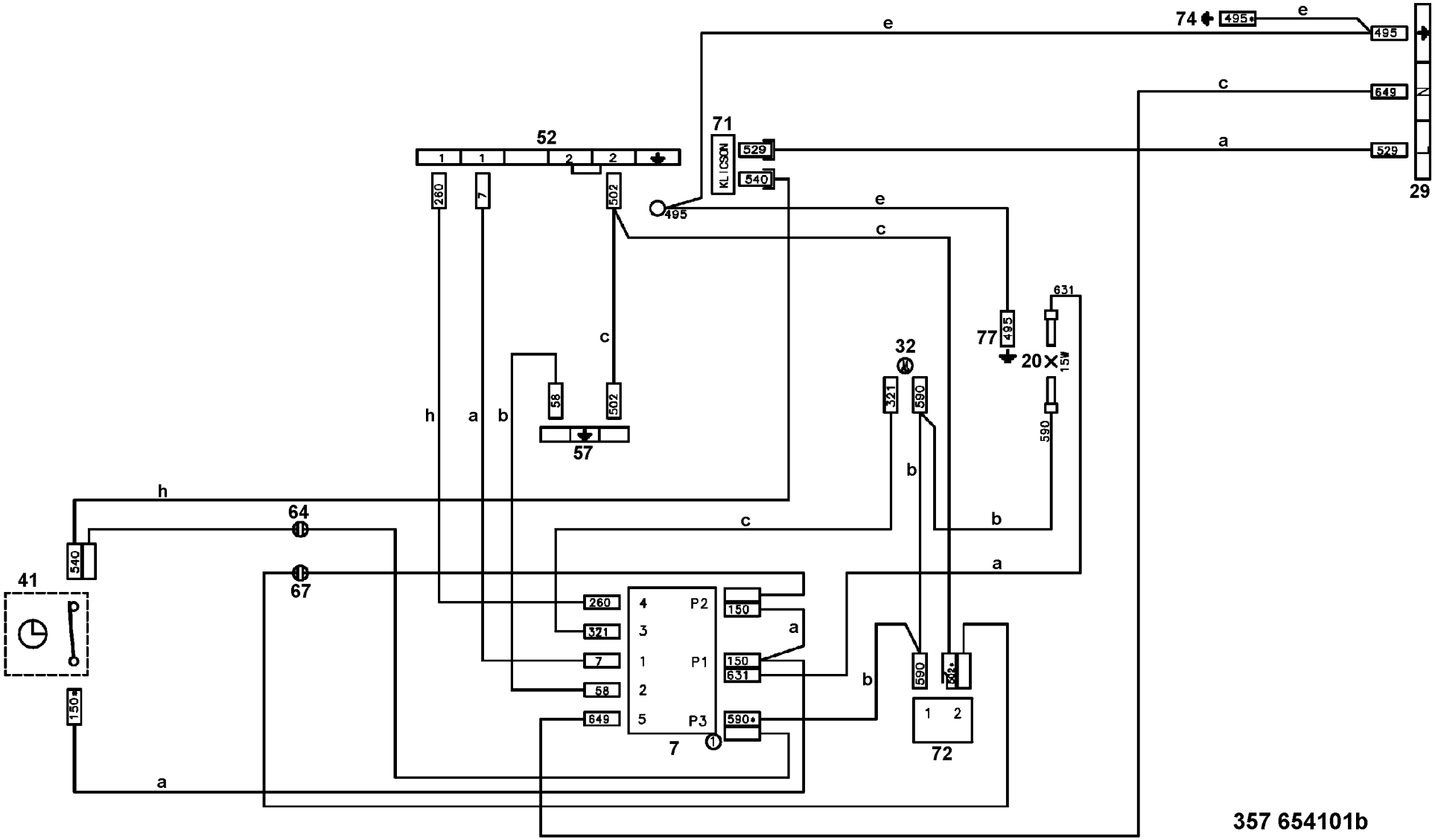
74
495
e
495
c
649
N
a
529
L
29
71
KLICSON
529
540
52
1
1
2
2
260
7
502
495
e
c
c
631
77
495
20
15W
32
321
590
590
c
58
502
57
h
a
b
b
b
h
64
c
540
41
67
a
260
321
7
58
649
4
3
1
2
5
P2
P1
P3
150
150
631
590
7
a
b
590
392
1
2
72
150
a
357 654101b