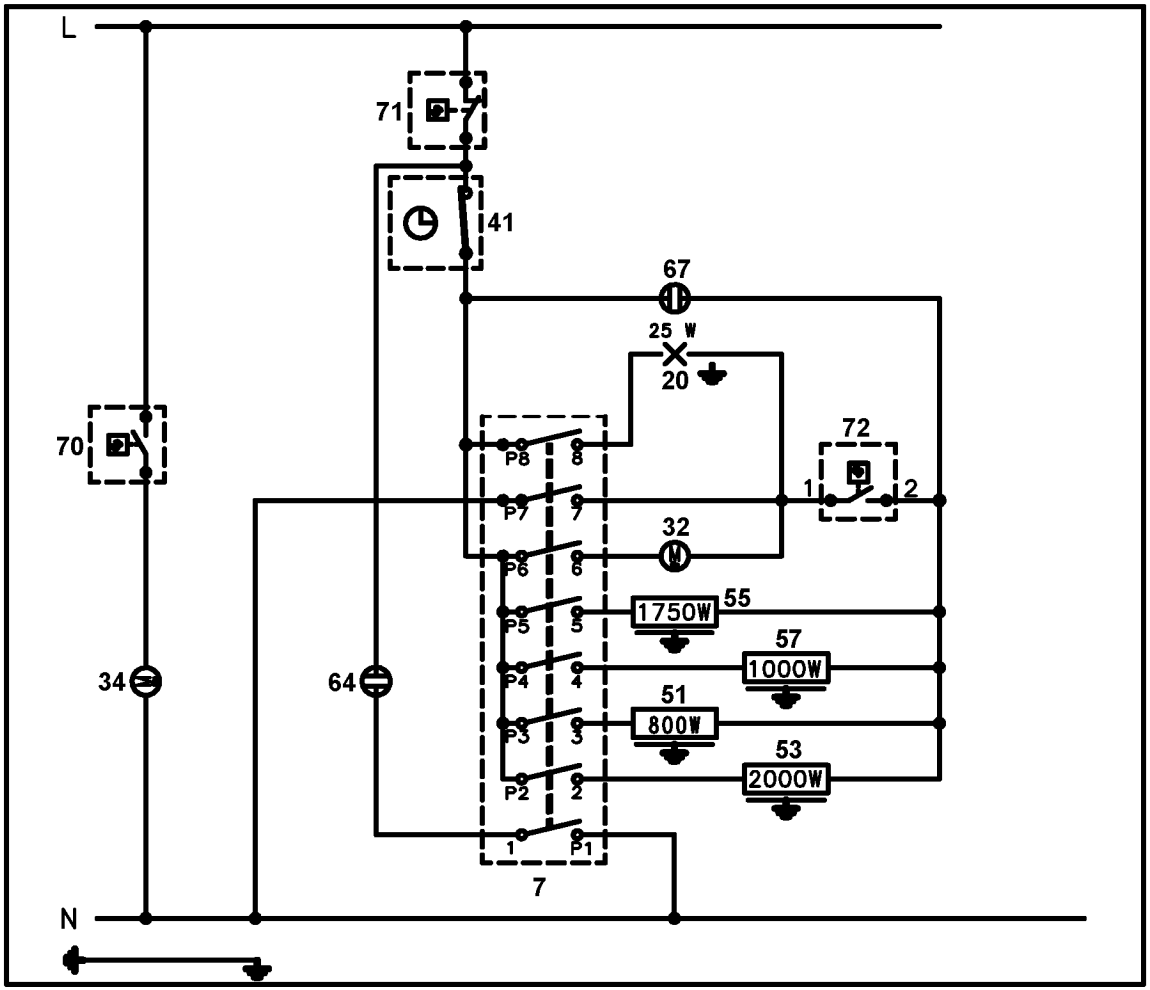
L
N
71
41
67
25 W
20
70
72
1
2
32
34
64
P8
8
P7
7
P6
6
P5
5
P4
4
P3
3
P2
2
1
P1
7
1750W
55
1000W
57
800W
51
2000W
53

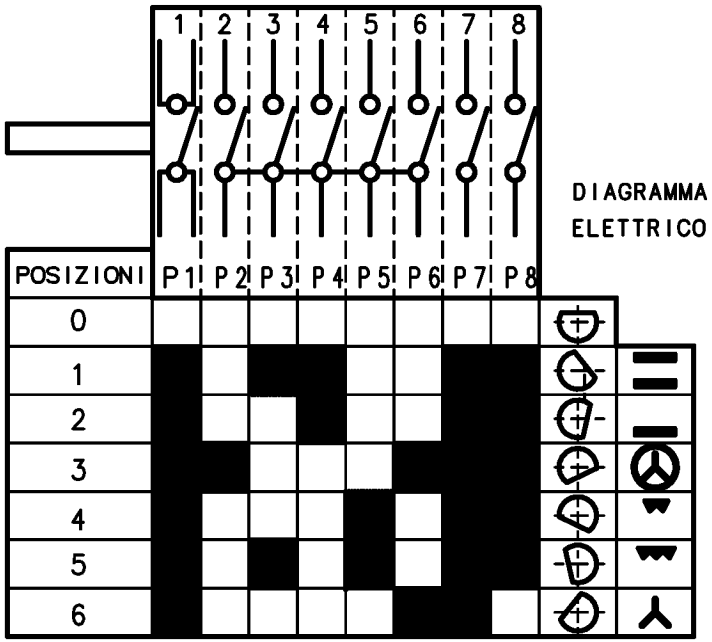
1 2 3 4 5 6 7 8
DIAGRAMMA
ELETTRICO
POSIZIONI
P1 P2 P3 P4 P5 P6 P7 P8
0
1
2
3
4
5
6

357 653502a