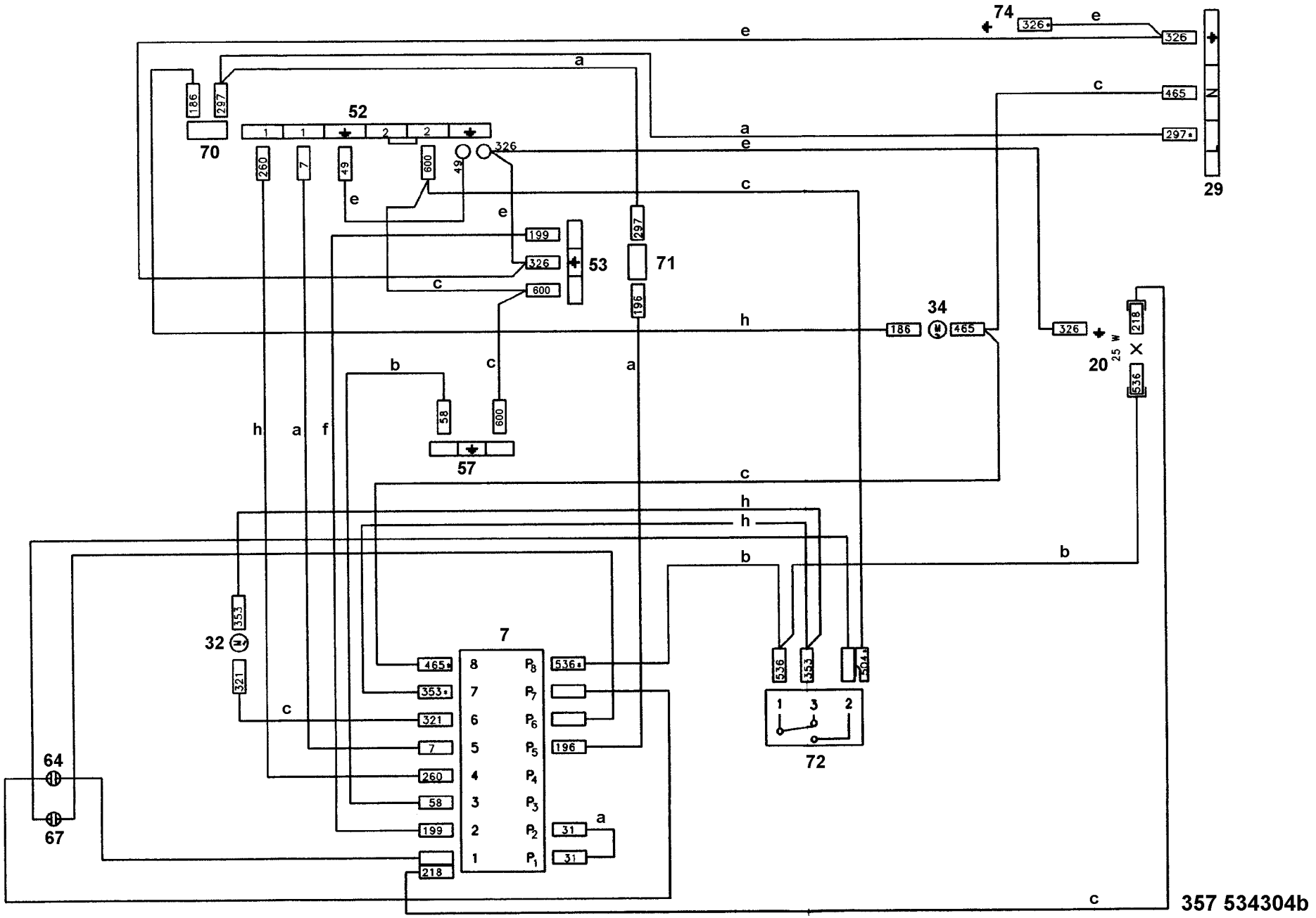
74
326
e
326
29
c
465
a
297
52
70
186
297
260
7
49
600
49
326
199
326
53
600
71
297
196
34
186
465
326
20
25 W
218
536
58
600
57
353
32
321
7
465
353
321
7
260
58
199
218
536
353
504
72
64
67
31
31
357 534304b