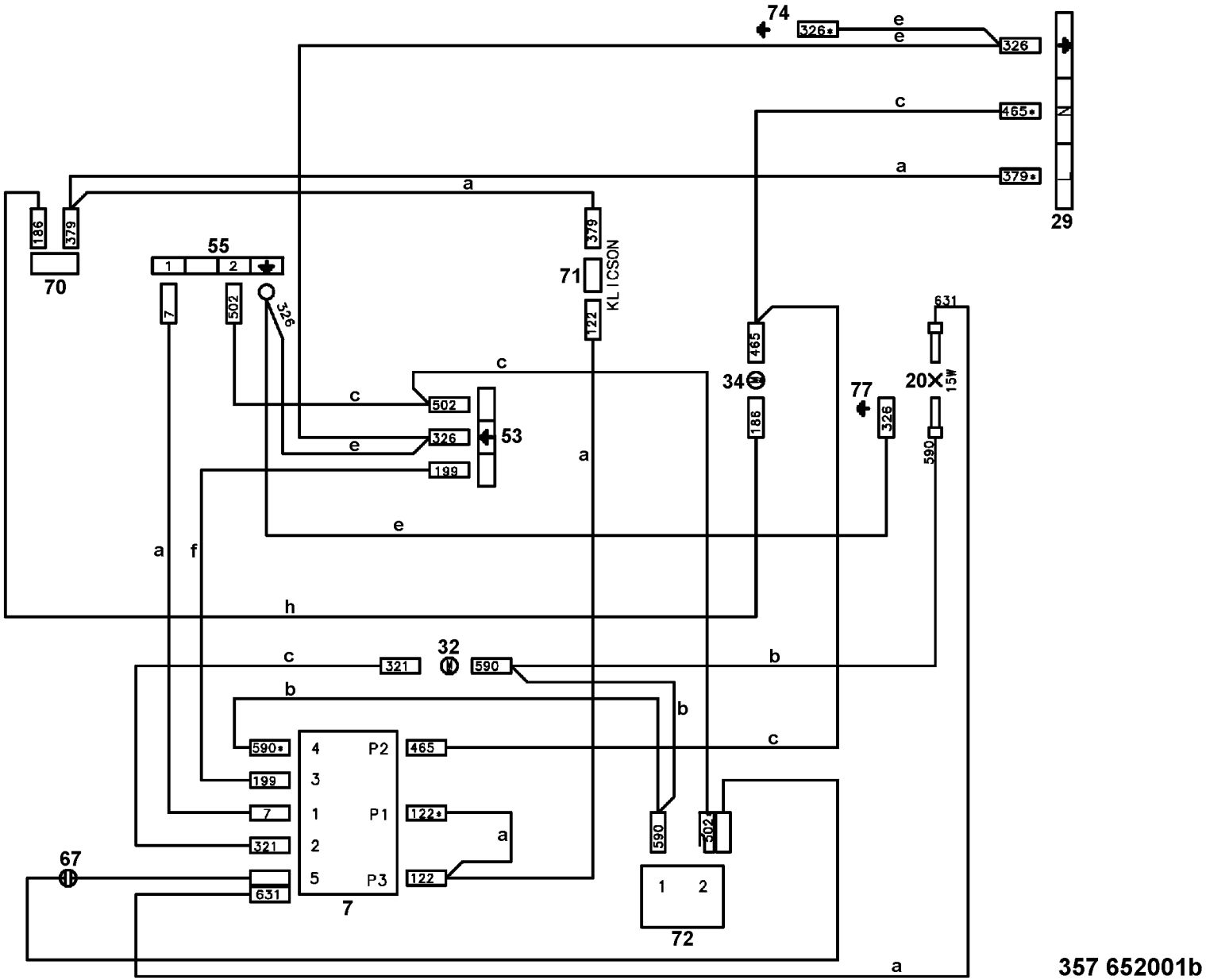
74
326*
e
e
326
c
465*
a
379*
29
a
136
379
70
55
1
2
7
502
326
379
71
KL I CSON
122
465
34
186
77
326
631
20X
15W
590
c
502
326
53
199
e
a
e
a
f
h
c
321
32
590
b
b
b
590*
199
7
321
67
631
4
3
1
2
5
P2
P1
P3
7
465
122*
122
a
c
590
302
1
2
72
a
357 652001b