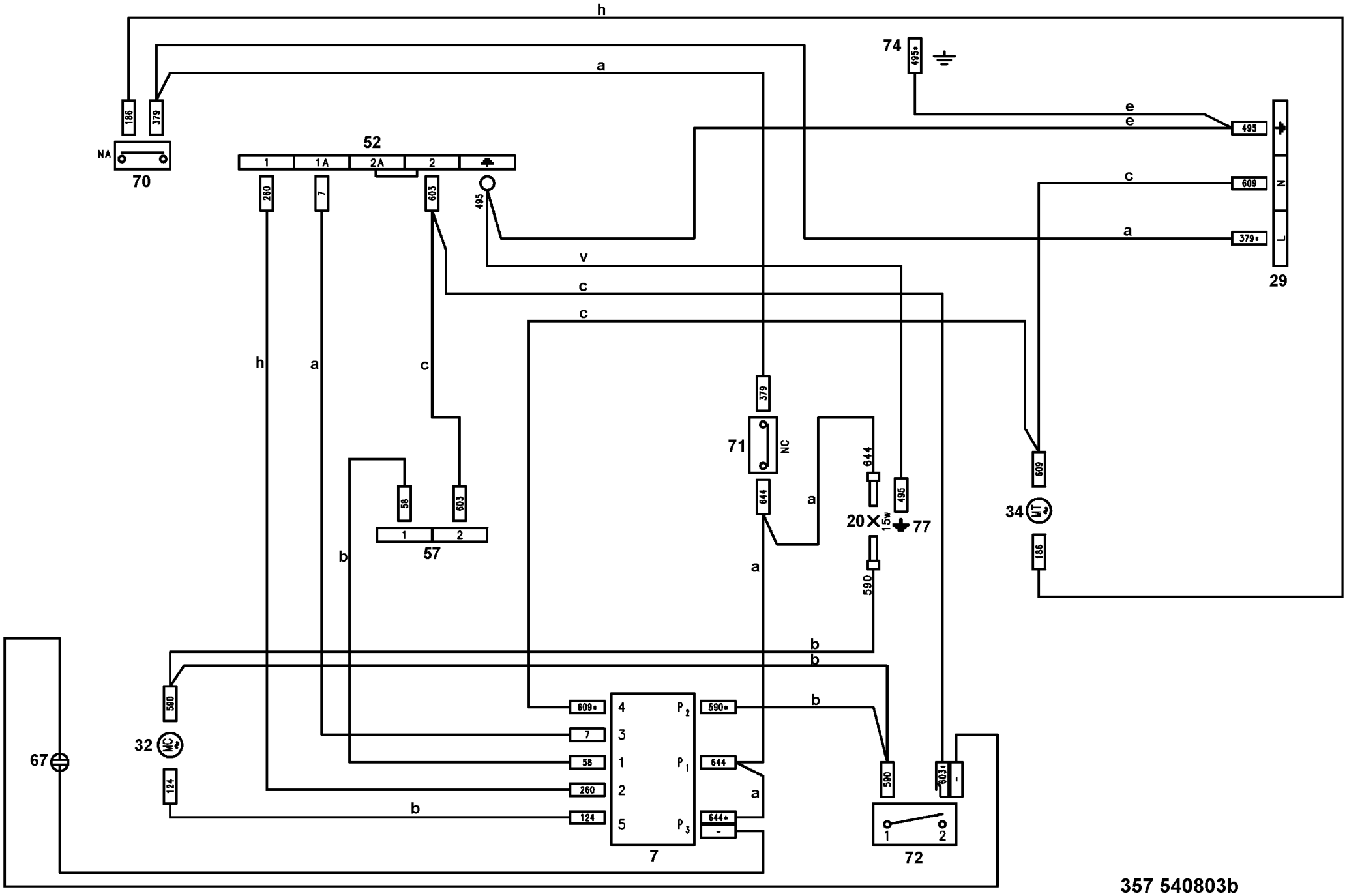
h
a
74
495
e
e
495
c
609
a
379
29
186
379
NA
70
52
1
1A
2A
2
260
7
603
495
v
c
c
h
a
c
379
71
NC
644
609
58
603
1
2
57
644
a
495
20
1.5w
77
34
MT
186
b
a
590
b
b
590
609
4
P2
590
7
3
58
1
P1
644
260
2
a
124
b
5
P3
644
-
603
-
67
32
MC
124
7
1
2
72
357 540803b