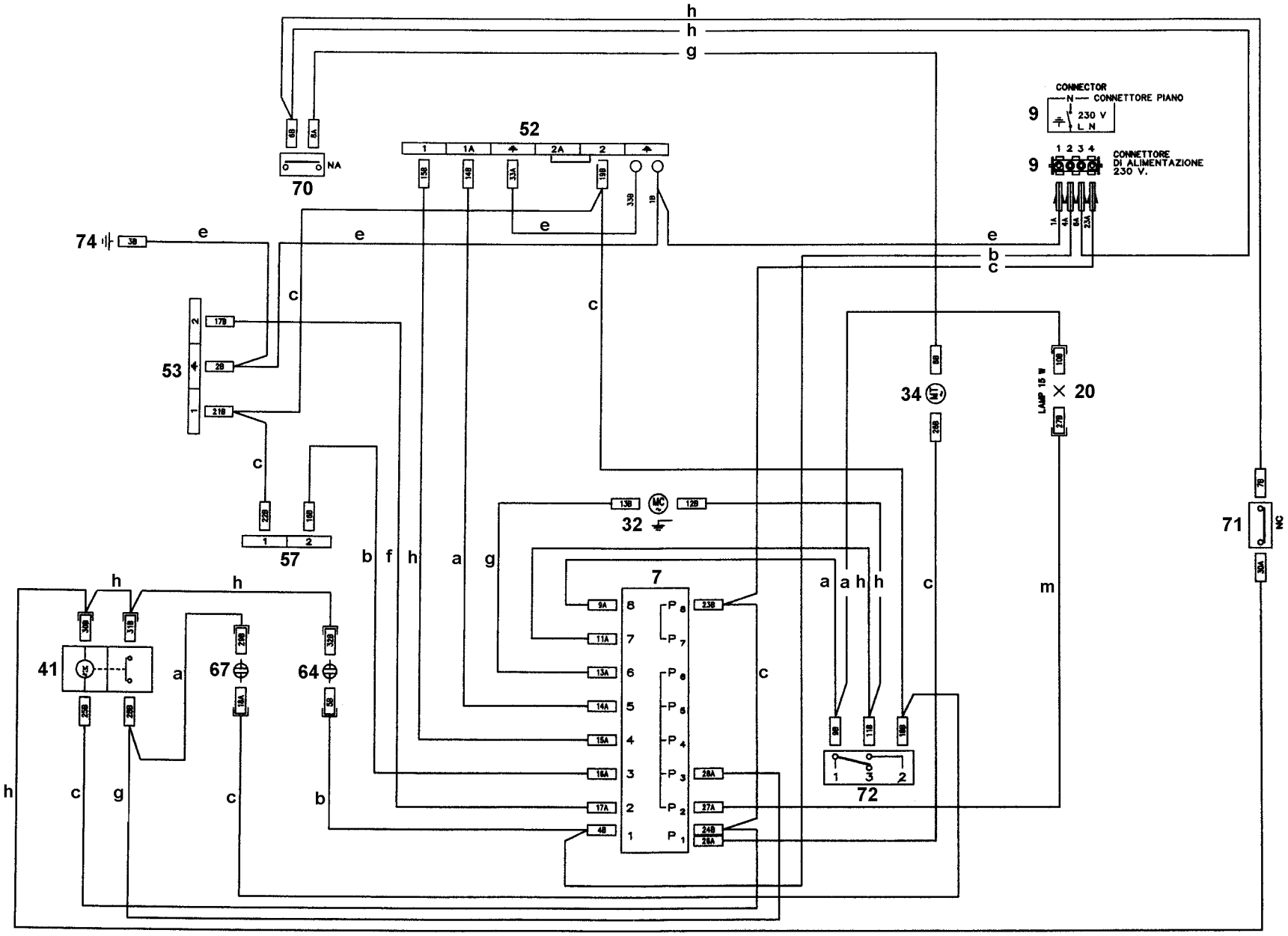
CONNECTOR
N CONNETTORE PIANO
230 V
L N
CONNETTORE DI ALIMENTAZIONE 230 V.
LAMP 15 W
NA
NC
52
53
57
70
71
72
74
7
9
20
32
34
41
64
67

357 571904b