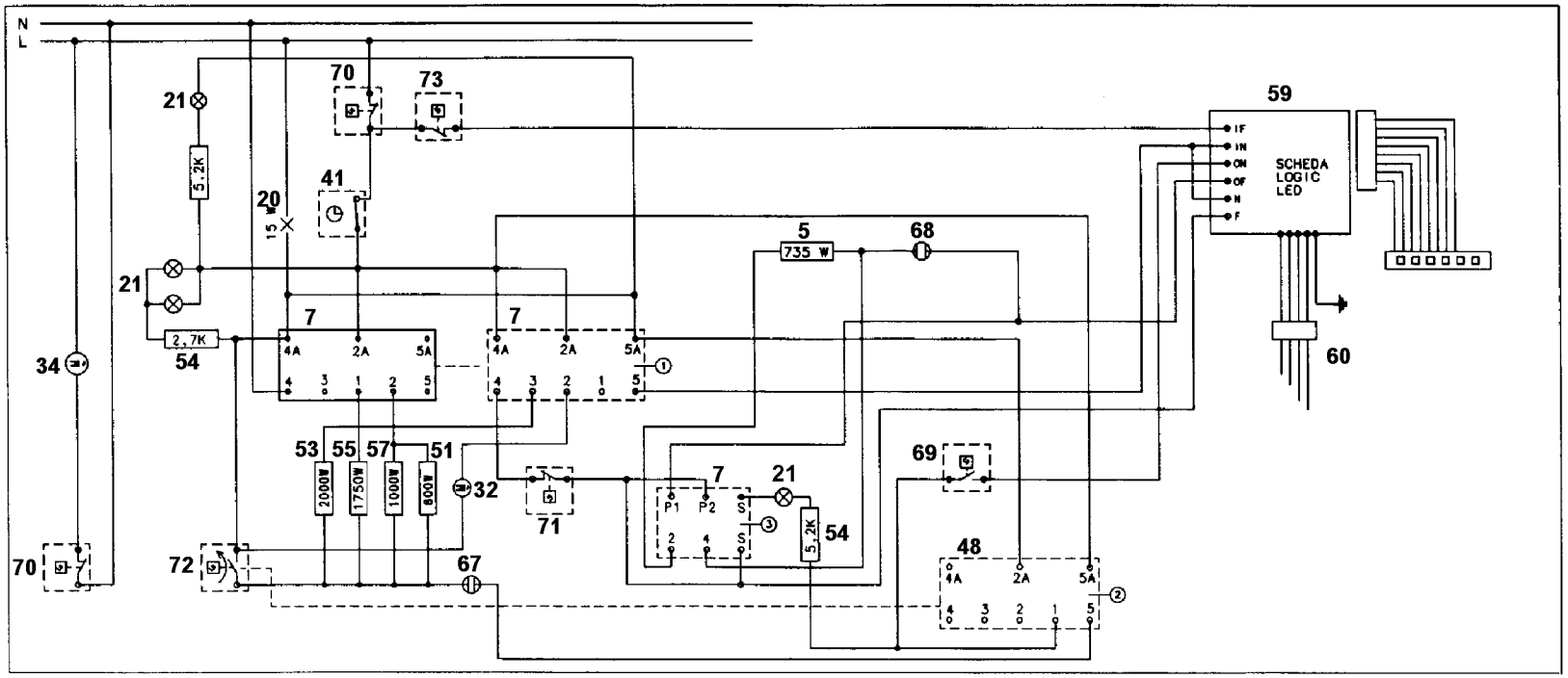

357 523707a

OVEN SWITCH ①

	0	72	144	216	288
4 - 4A		■	■	■	■
3 - 2A				■	
2 - 2A			■		
1 - 2A					■
5 - 5A				■	
4 - 4A		■			
3 - 2A		■		■	
2 - 2A		■		■	
1 - 2A			■	■	
5 - 5A		■	■	■	■

REGOLATORE VAPORE ③
ENERGY REGULATOR

POSITION	0	1 ——— 7 max.
S ⊖——⊖ S		■
P2 ⊖——⊖ 4		■
P1 ⊖——⊖ 1		▲

② SWITCH

	0	72	125	144	216	288
4 - 4A		■				
3 - 2A		■			■	
2 - 2A		■			■	
1 - 2A			■	■	■	
5 - 5A		■	■	■	■	■