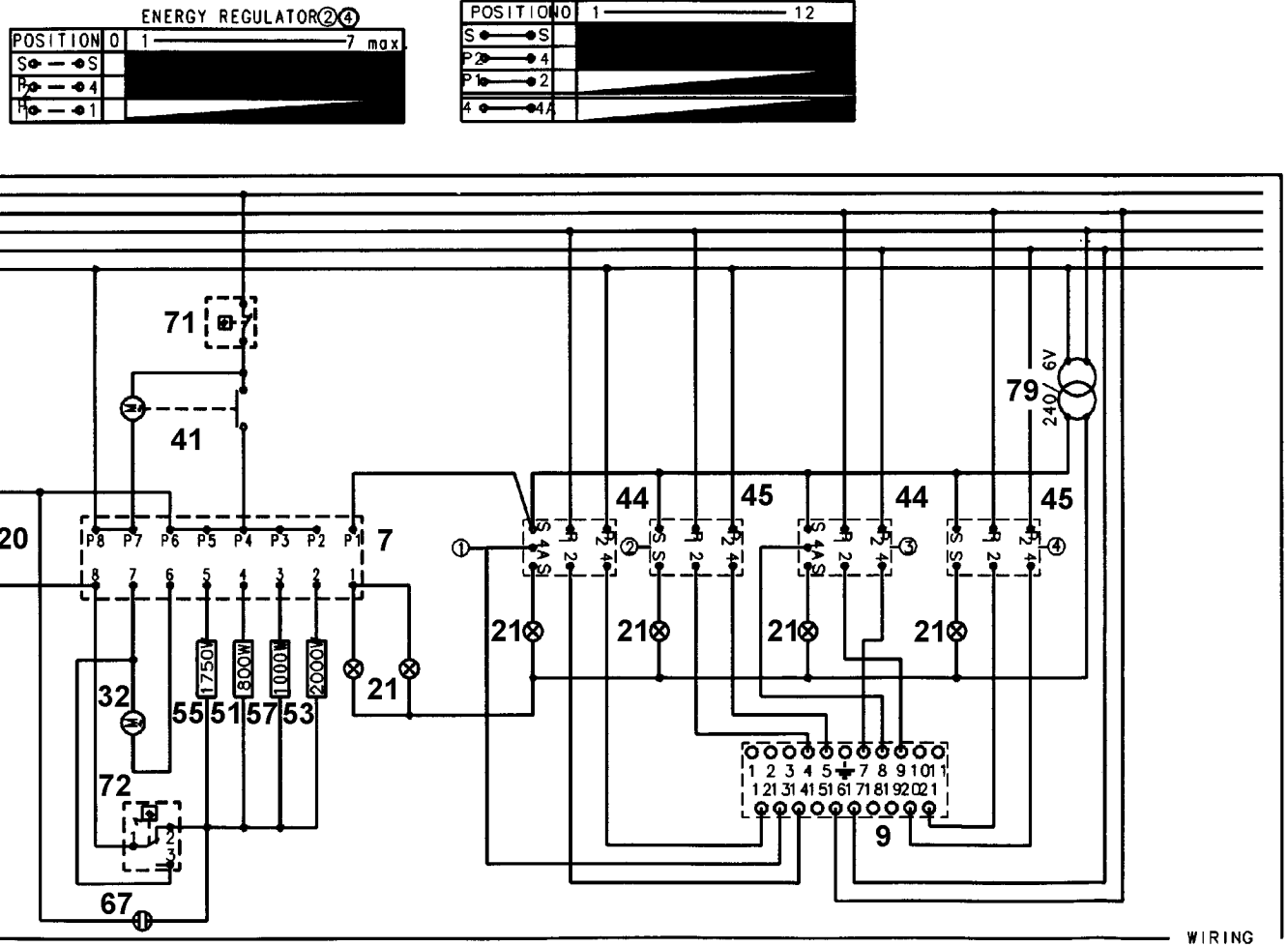
ENERGY REGULATOR
POSITION
0
1
7 max
DOUBLE ENERGY REGULATOR
POSITION
0
1
12
71
41
79
6V
240/
44
45
44
45
25 W
X20
P8 P7 P6 P5 P4 P3 P2 P1
7
21
21
21
21
21
34
32
1750W
800W
1000W
2000W
55 51 57 53
72
70
67
9
WIRING

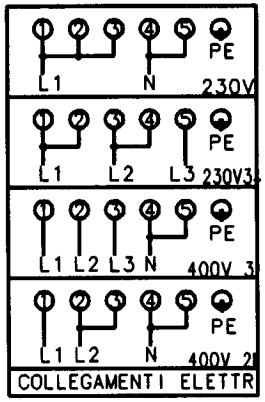
L1 N PE 230V
L1 L2 L3 PE 230V3
L1 L2 L3 N PE 400V 3
L1 L2 N PE 400V 2
COLLEGAMENTI ELETTR

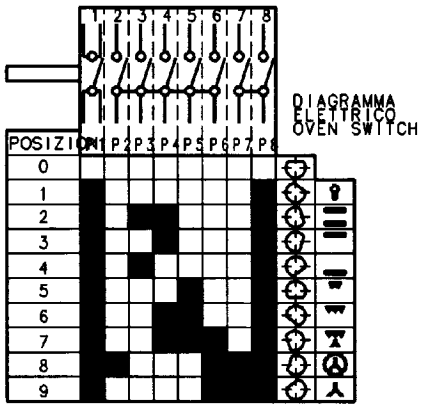
DIAGRAMMA ELETTRICO OVEN SWITCH
POSIZIONI
P1 P2 P3 P4 P5 P6 P7 P8
0
1
2
3
4
5
6
7
8
9

357 538205a