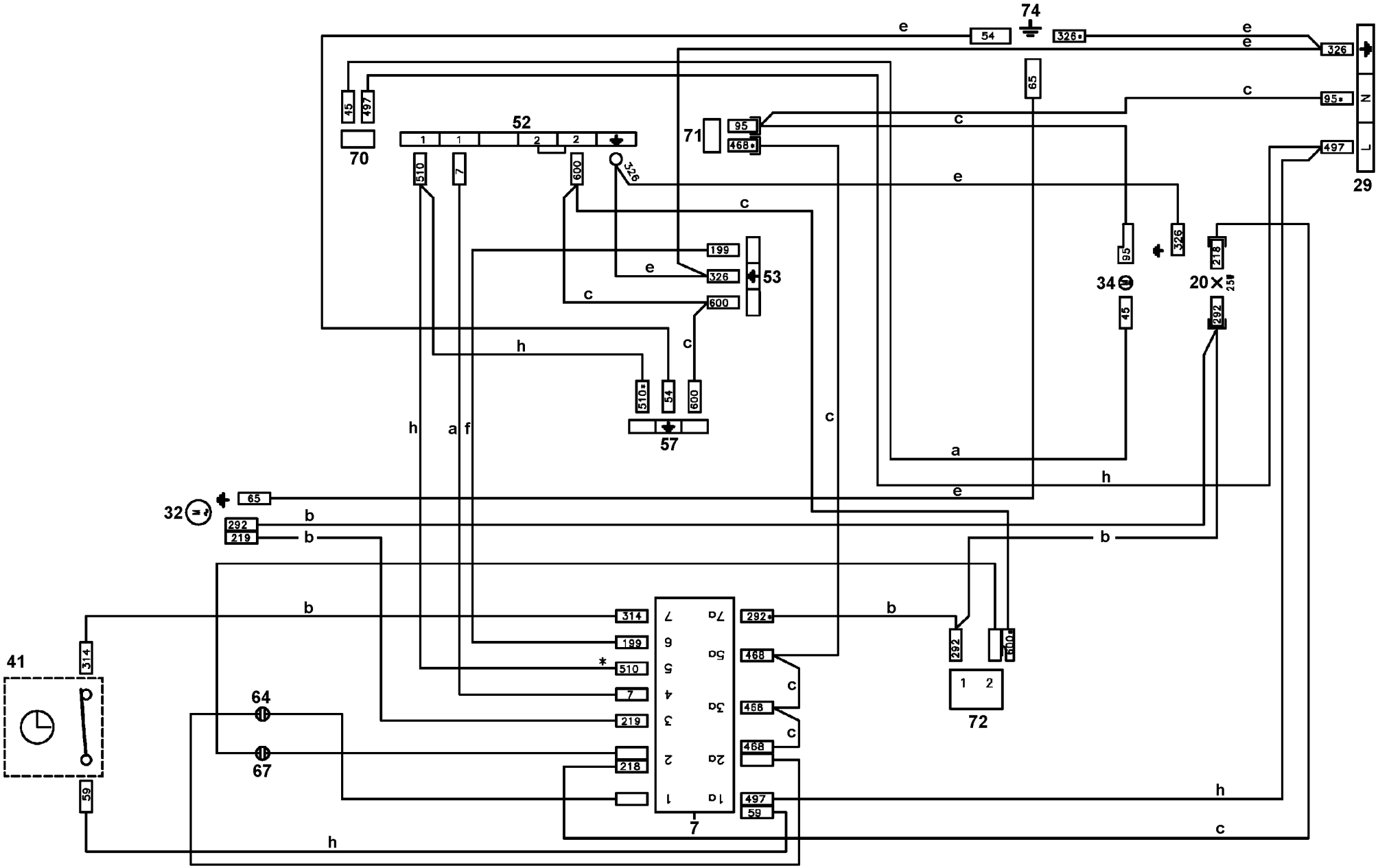
74
54
326*
326
95*
497
29
65
95
468*
71
52
70
45
497
510
7
600
326
199
326
600
53
95
326
218
34
20
45
292
510*
54
600
57
65
32
292
219
314
199
510
7
219
218
7a
5a
5a
2a
1a
292*
468
468
468
497
59
7
292
600*
72
41
314
59
64
67

357 533804b