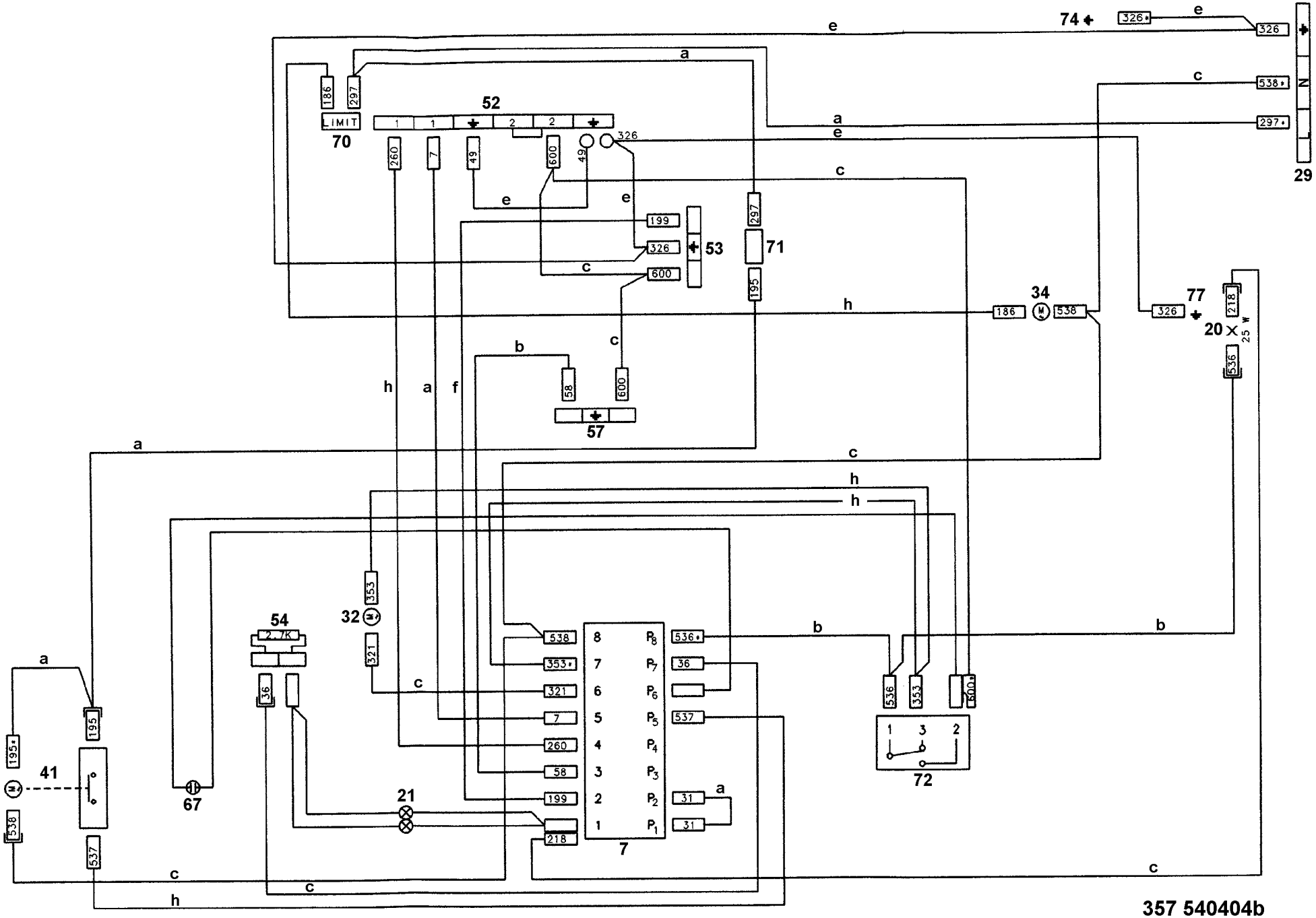
74
326
e
326
N
538
297
29
c
a
e
186
297
LIMIT
70
52
1
1
2
2
326
260
7
49
600
49
c
e
e
199
326
600
53
71
297
195
c
h
186
34
538
326
77
218
20
25 W
536
b
c
58
600
57
h
a
f
a
c
h
h
353
32
54
2.7K
538
353
321
7
260
58
199
218
8
7
6
5
4
3
2
1
P8
P7
P6
P5
P4
P3
P2
P1
536
36
537
31
31
7
b
b
536
353
600
1
3
2
72
a
195
41
538
537
67
36
21
c
c
c
h
357 540404b