OVEN SWITCH ①

POS.	0	30	60+ 240	270	300	330
4-P2		■	■	■	■	■
3-P1						■
1-P1			■	■		
2-P1			■		■	
5-P3		■	■	■	■	■

ENERGY REGULATOR ②④

POSITION	0	1 — 7 max.
S — S		■
P2 — 4		■
P1 — 1		■

DOUBLE ENERGY REGULATOR ①③

POSITION	0	1 — 12
S — S		■
P2 — 4		■
P1 — 2		■
4 — 4A		■

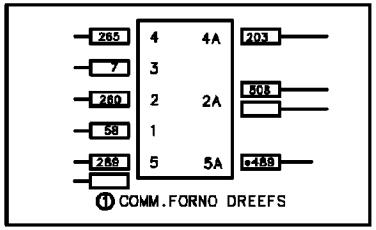

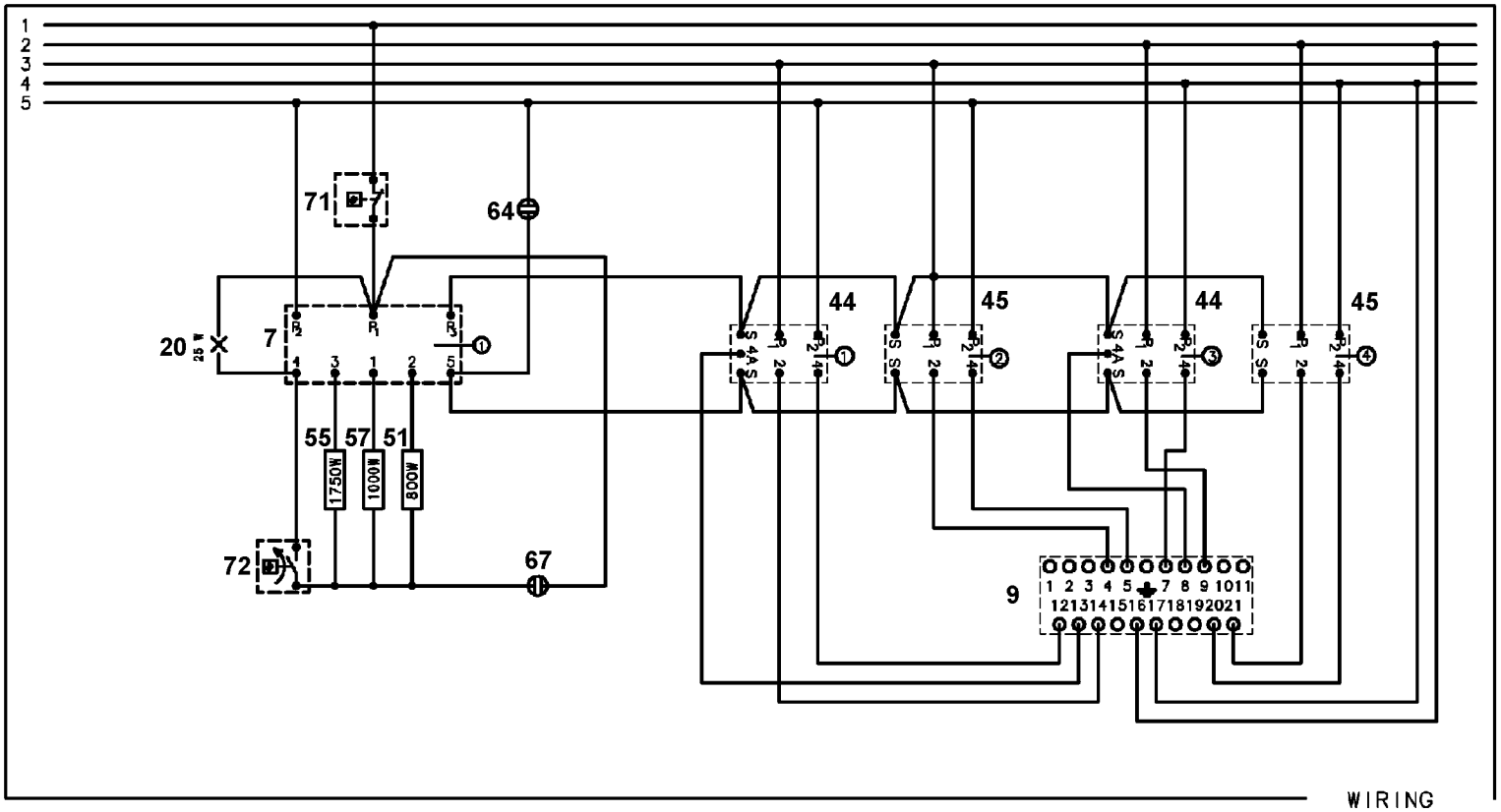

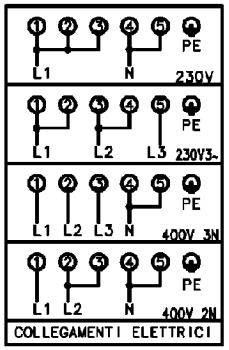

357 549601a