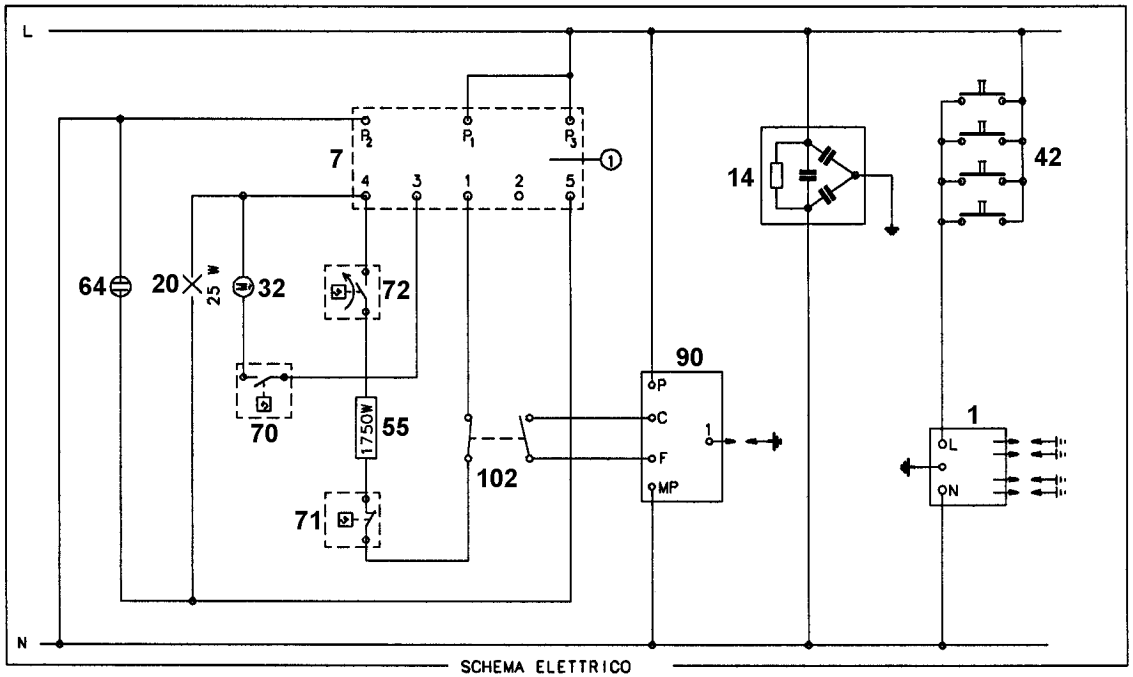

POS.	0	30	60+ 230	270
4-P2		■	■	■
3-P1				■
1-P1			■	
2-P1		■	■	
5-P3		■	■	■

357 580403a