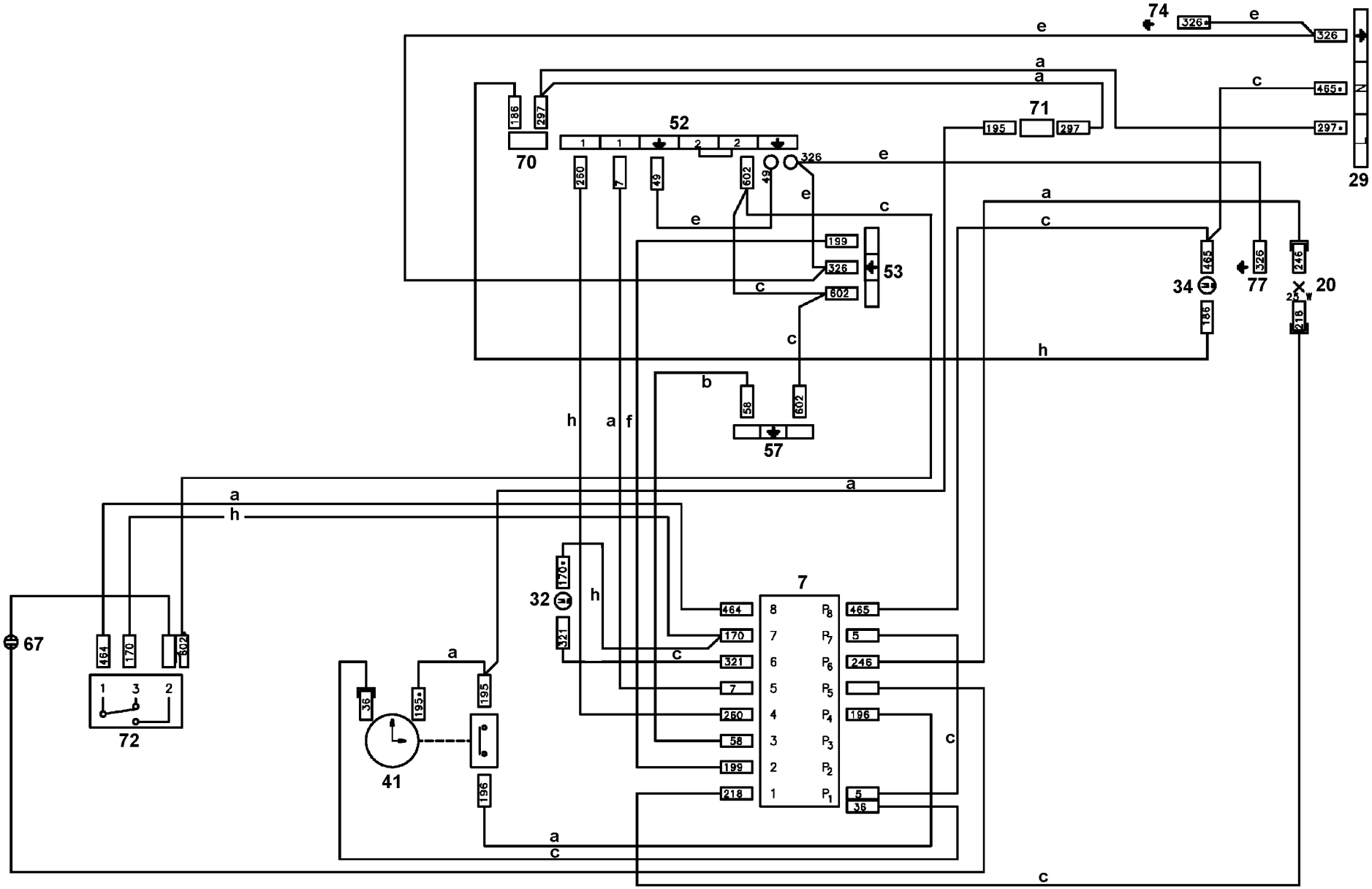
74
326
e
326
29
a
a
c
465
297
71
195
297
52
70
136
297
1
1
2
2
326
e
250
7
49
602
49
e
c
e
199
326
602
53
c
c
a
c
465
326
246
34
77
20
136
218
h
b
58
602
57
h
a
f
a
a
h
170
32
h
7
464
170
321
7
260
58
199
218
8
7
6
5
4
3
2
1
465
5
246
196
5
36
c
67
464
170
602
1
3
2
72
a
36
195
195
41
196
a
c
c

357 529905b