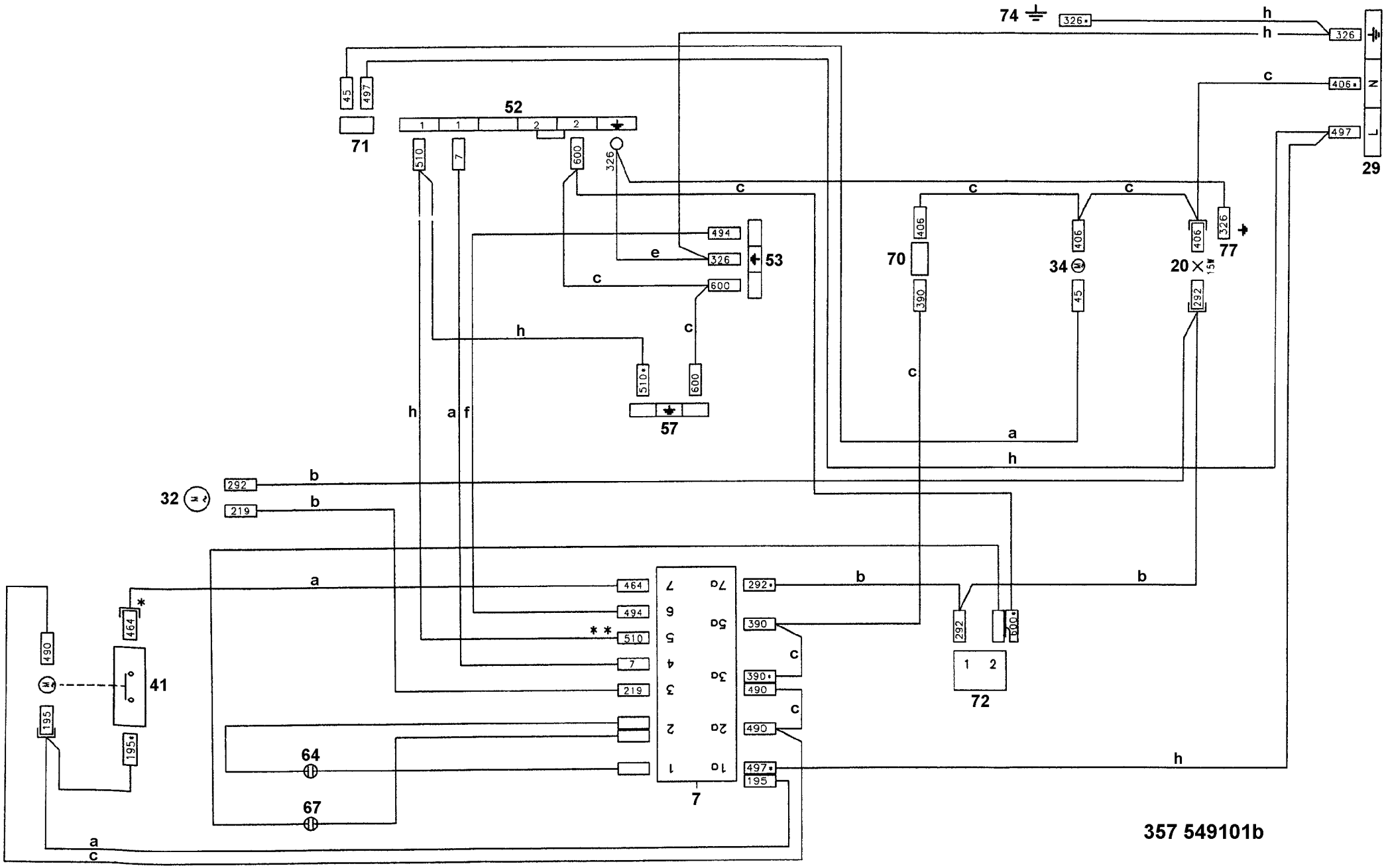
74
326*
326
406*
497
29
L
N
52
71
45
497
510
7
600
326
494
53
70
390
34
45
20
15W
292
77
57
510*
32
219
41
464
490
195
195*
64
67
7
72
292*
390
390*
490
497*
1a
2a
3a
5a
7a
357 549101b