OVEN SWITCH		8			
	0	72	144	216	288
4 - P2					
3 - P1					
1 - P1					
2 - P1					
5 - P3					

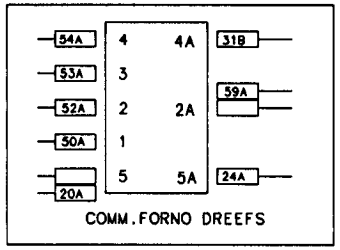

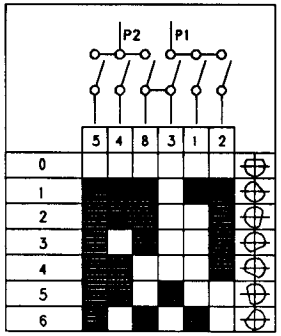

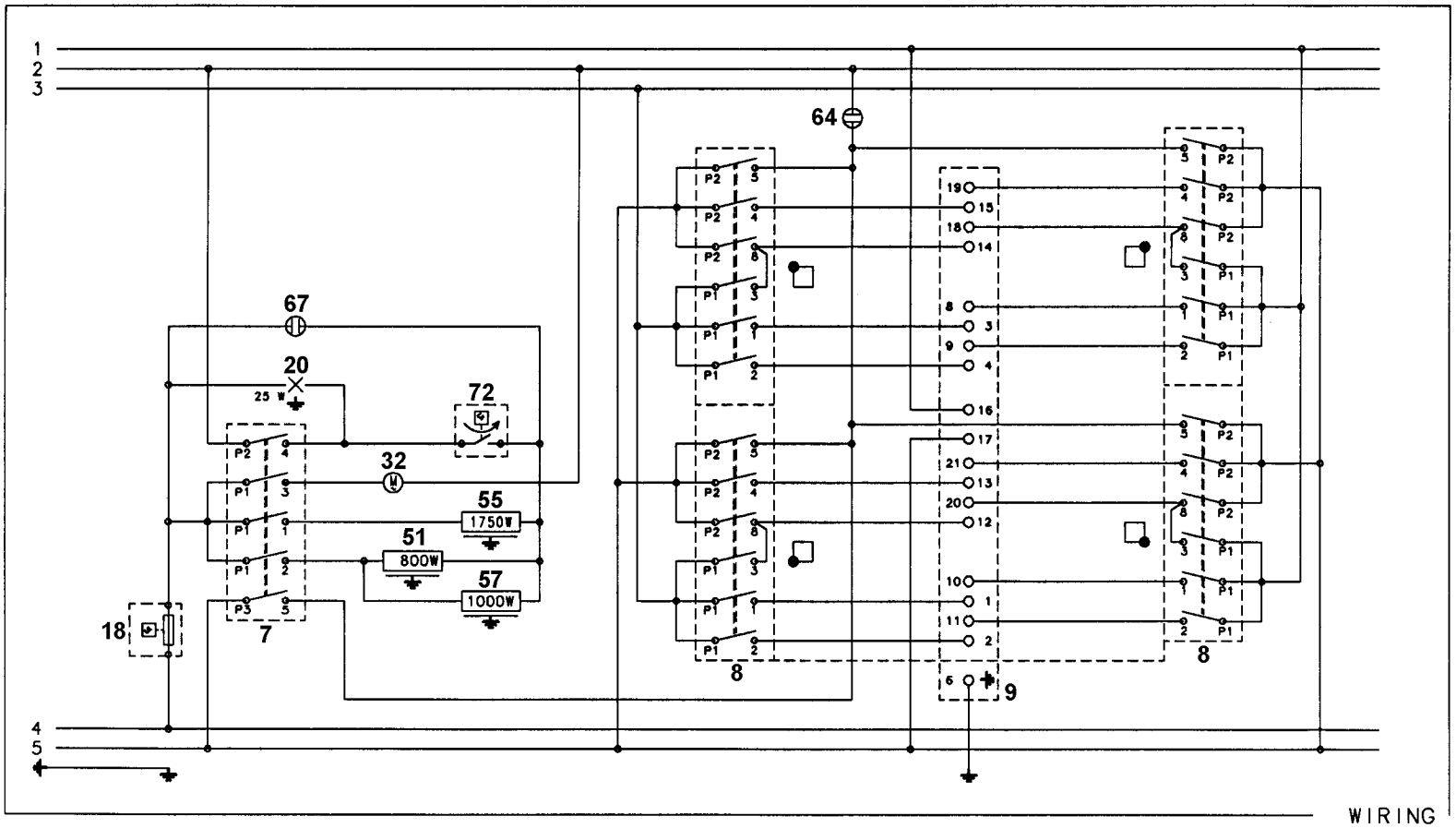

L1 — 1 L2 — 2 L3 — 3 N — 4 5 PE 400V 3N~	L1 — 1 2 3 N — 4 5 PE 230V~
L1 — 1 L2 — 2 3 N — 4 5 PE 400V 2N~	L1 — 1 2 L2 — 3 4 L3 — 5 PE 230V 3~

357 753002a