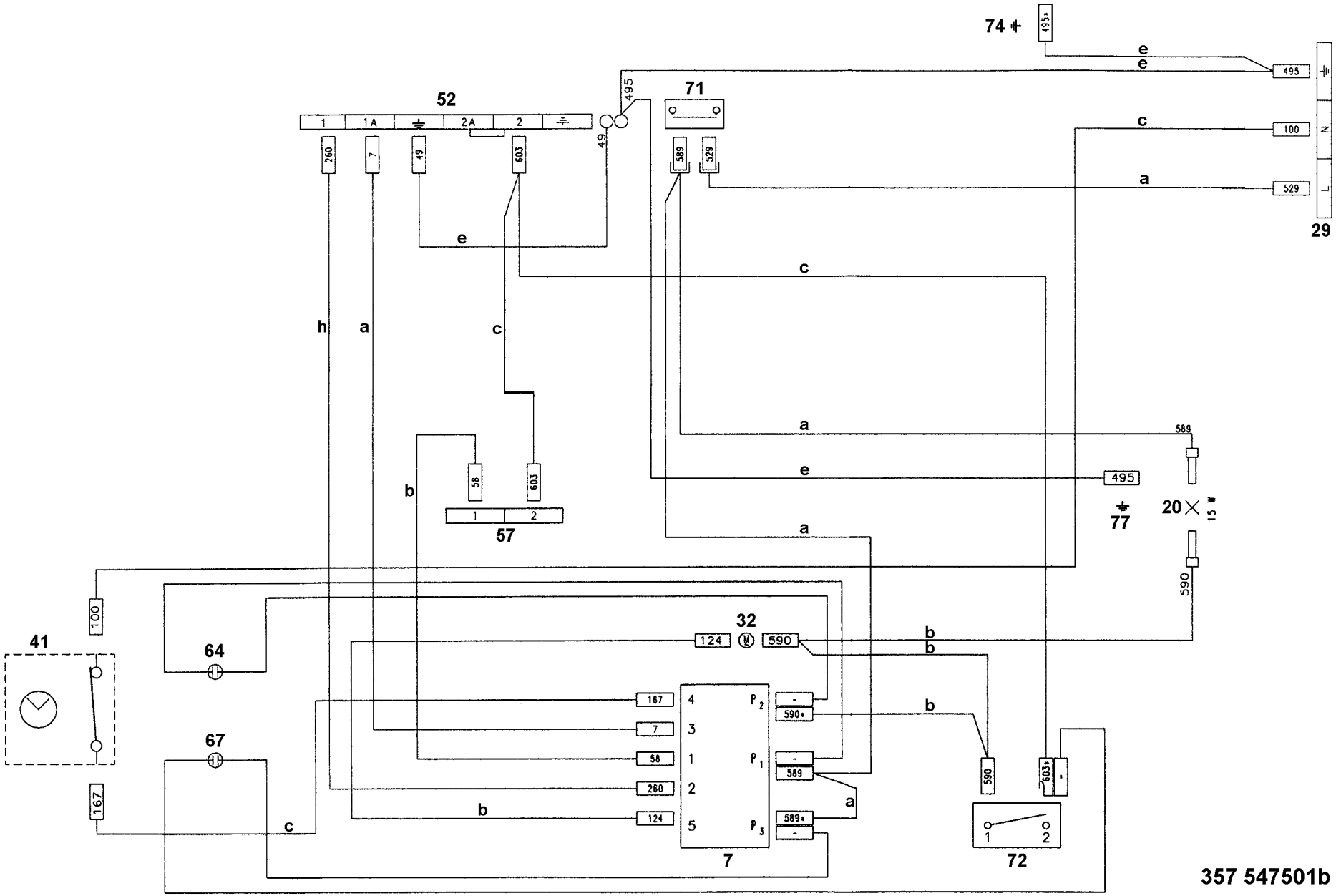
74
495
e
e
495
71
52
1
1A
2A
2
260
7
49
603
49
495
589
529
c
100
N
a
529
L
29
e
c
h
a
c
a
589
b
58
603
e
495
1
2
57
77
20
15 W
a
590
100
32
41
124
590
b
b
64
167
4
P2
-
590
b
7
3
67
58
1
P1
-
589
590
603
-
260
2
a
167
b
124
5
P3
589
-
c
1
2
7
72
357 547501b