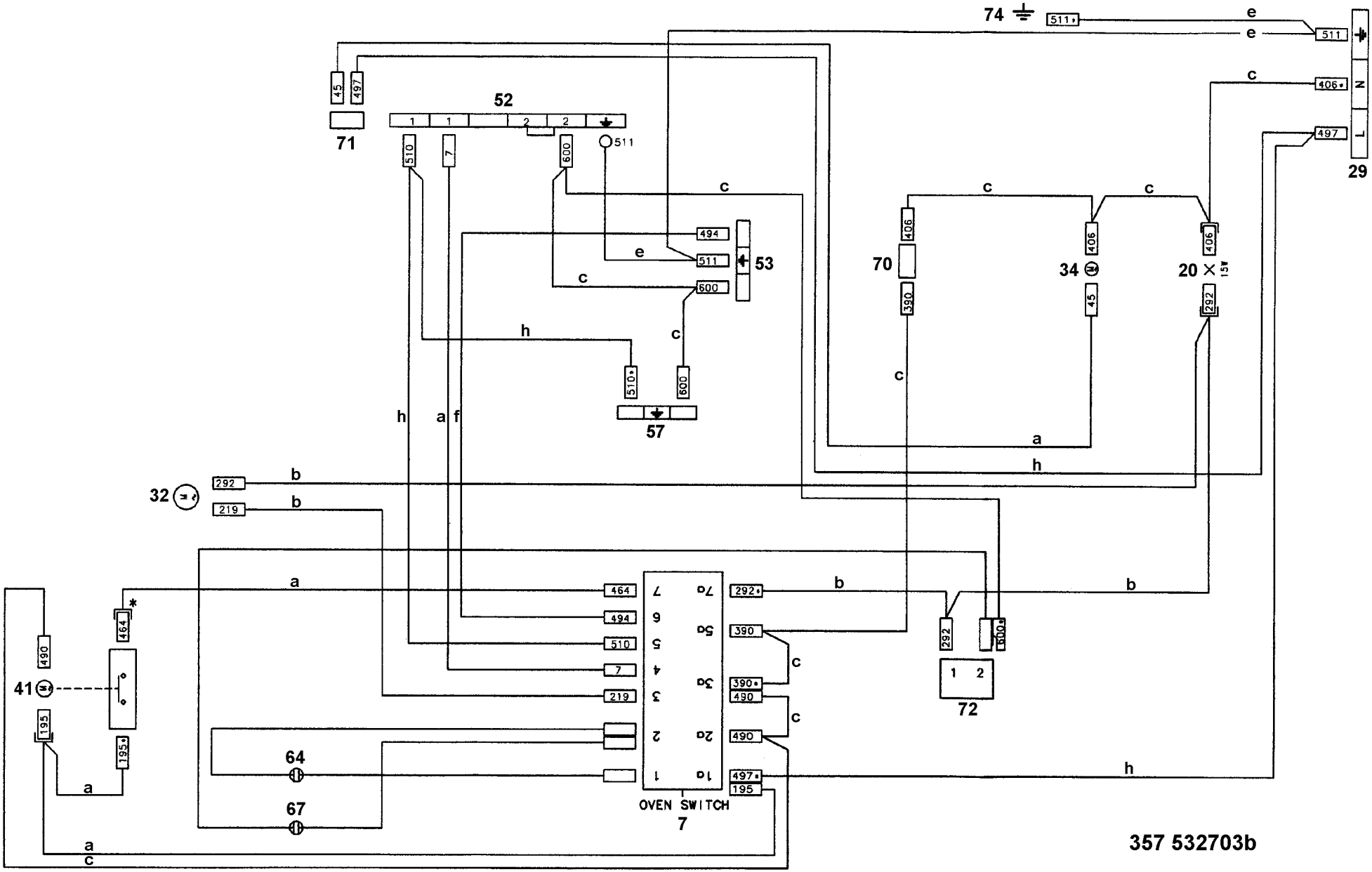
74
511
e
e
511
N
L
29
c
406
497
45
497
71
52
1
1
2
2
510
7
600
511
c
c
c
494
e
511
53
c
600
70
406
390
34
406
45
20
406
292
h
c
510
600
57
h
a
f
c
a
h
32
292
b
219
b
a
464
494
510
7
219
7a
6
5a
4
3a
3
2a
2
1a
1
292
b
b
390
c
390
490
c
490
497
195
292
600
1
2
72
h
41
490
464
195
195
a
64
67
OVEN SWITCH
7
a
c

357 532703b