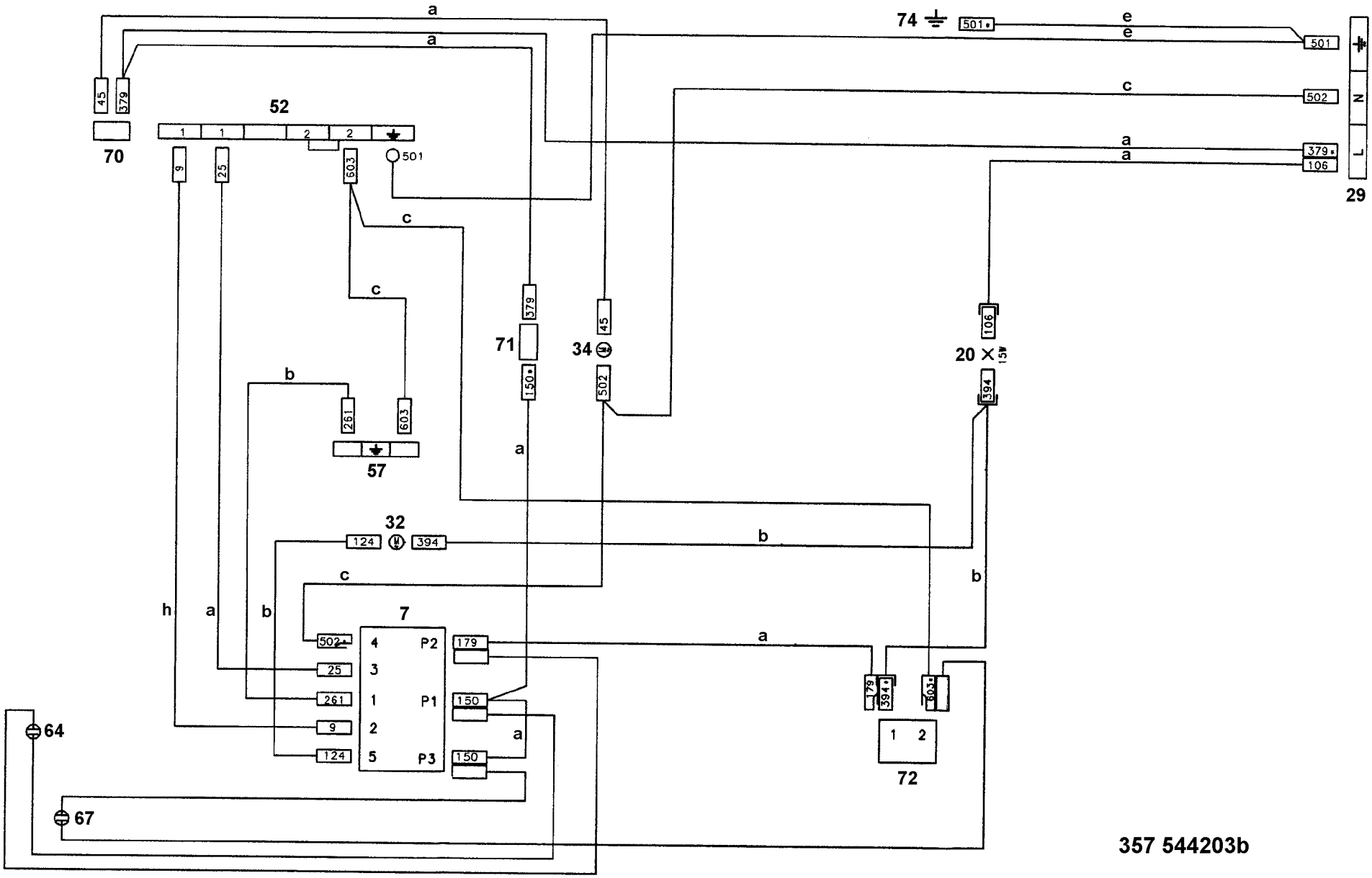
a
a
74
501
e
e
501
c
502
a
379
a
106
29
45
379
70
52
1
1
2
2
9
25
603
501
c
c
379
71
150
45
34
502
106
20
15W
594
b
261
603
57
a
32
124
394
b
c
b
h
a
b
7
502
4
P2
179
a
25
3
261
1
P1
150
9
2
a
124
5
P3
150
179
394
603
1
2
72
64
67
357 544203b