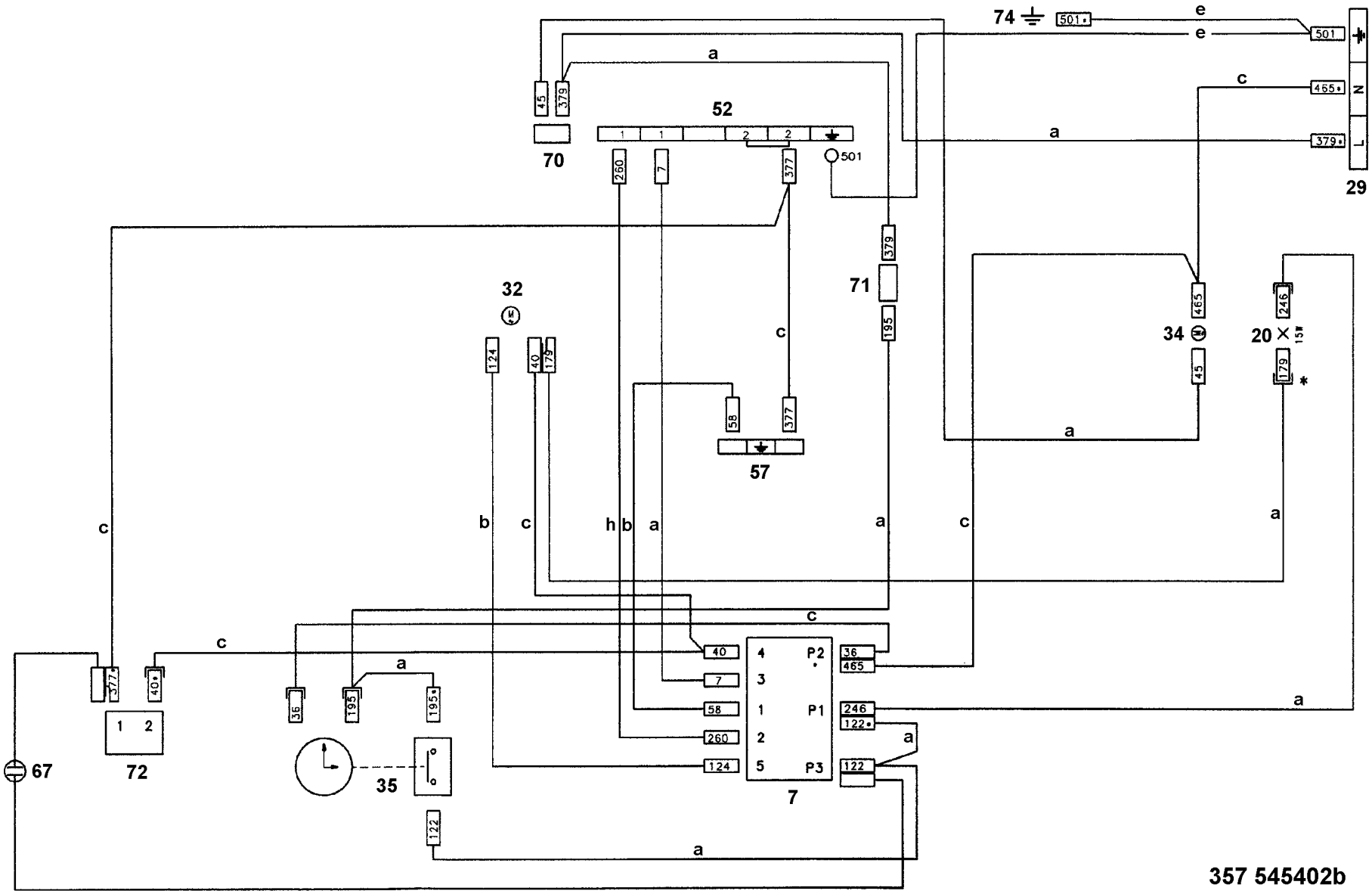
74
501
e
e
501
465
379
N
L
29
c
a
a
45
379
70
52
1
1
2
2
501
260
7
377
379
71
195
32
124
40
179
c
58
377
57
465
34
45
246
20
15W
179
a
c
b
c
h
b
a
a
c
a
c
c
40
4
P2
36
465
7
3
58
1
P1
246
122
260
2
124
5
P3
122
7
a
a
a
377
40
1
2
72
67
36
195
195
a
35
122
a
357 545402b