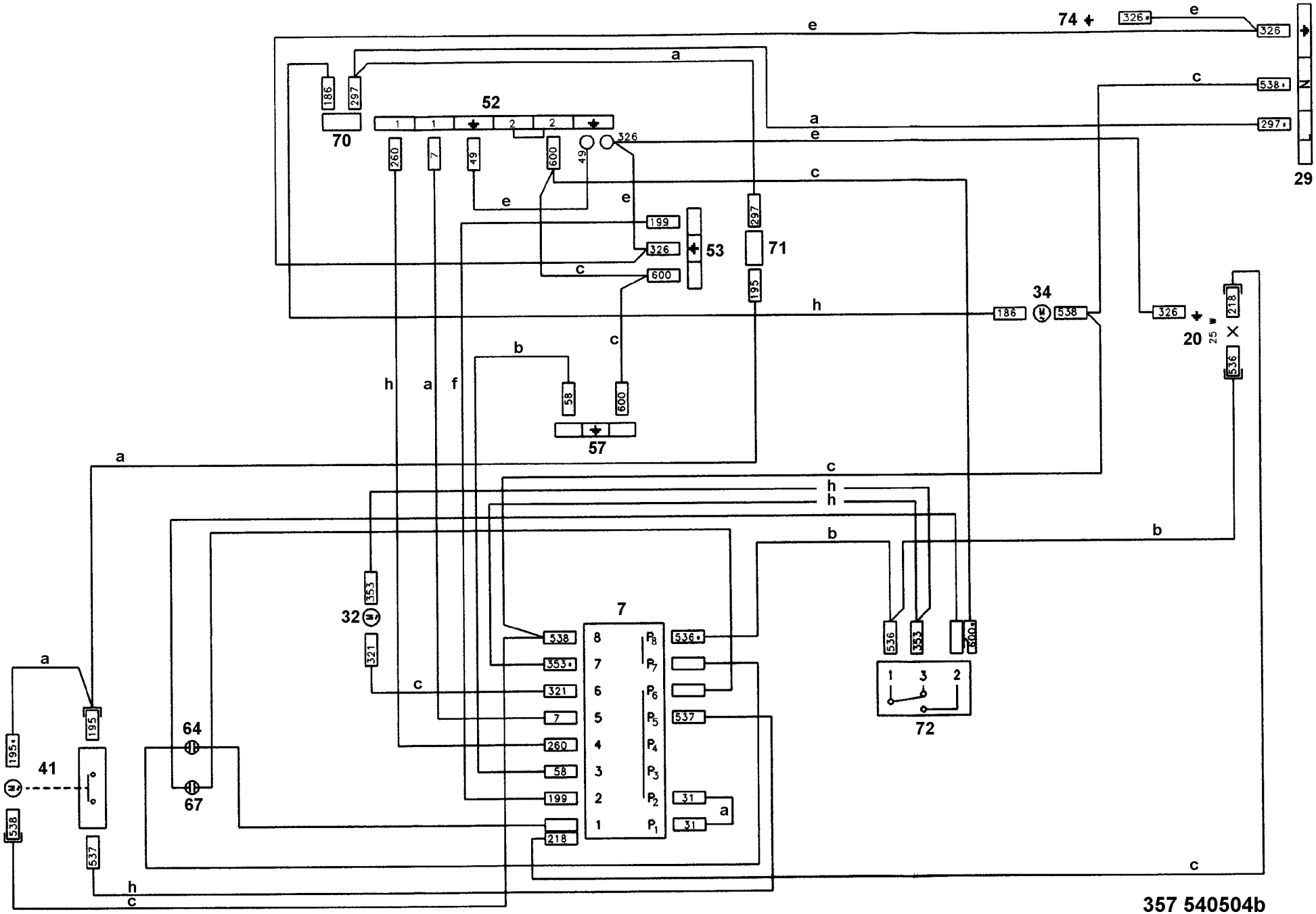
74
326
e
326
29
c
538
297
a
e
52
1
1
2
2
186
297
70
260
7
49
600
49
326
c
e
e
199
326
53
600
297
71
195
c
34
186
538
326
20
25
218
536
h
b
c
58
600
57
h
a
f
a
c
h
h
b
b
353
32
321
7
538
353
321
7
260
58
199
218
8
7
6
5
4
3
2
1
P8
P7
P6
P5
P4
P3
P2
P1
536
537
31
31
a
536
353
600
1
3
2
72
a
195
195
41
538
537
64
67
h
c
c
357 540504b