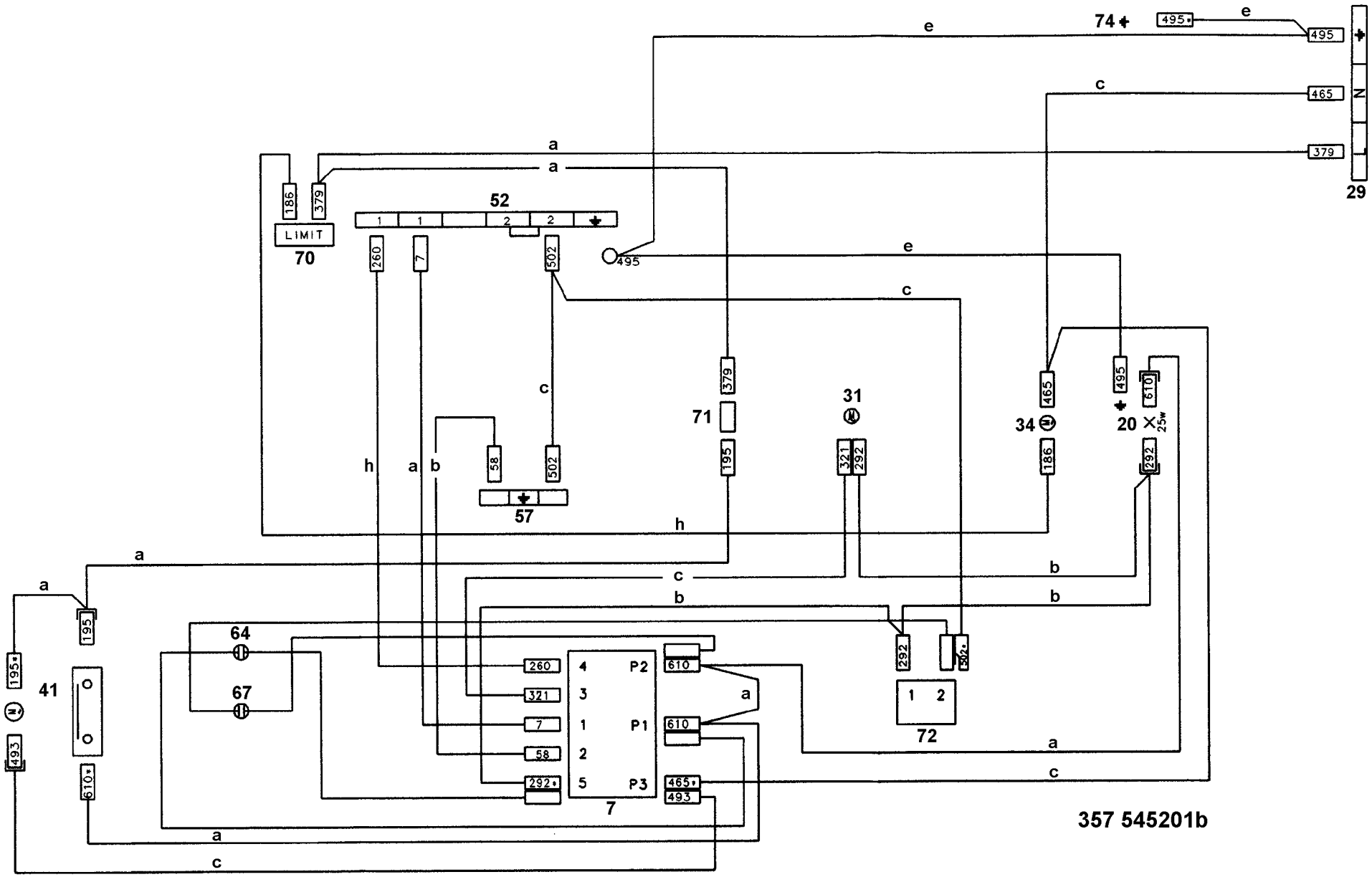
74
495
e
495
465
379
29
c
a
a
186
379
LIMIT
70
52
1
1
2
2
260
7
502
495
e
c
379
71
195
31
321
292
465
34
186
495
610
20
25w
292
c
h
a
b
58
502
57
h
a
a
195
195
41
493
610
64
67
260
321
7
58
292
4
3
1
2
5
P2
P1
P3
7
610
610
465
493
a
292
502
1
2
72
a
c
a
c
357 545201b