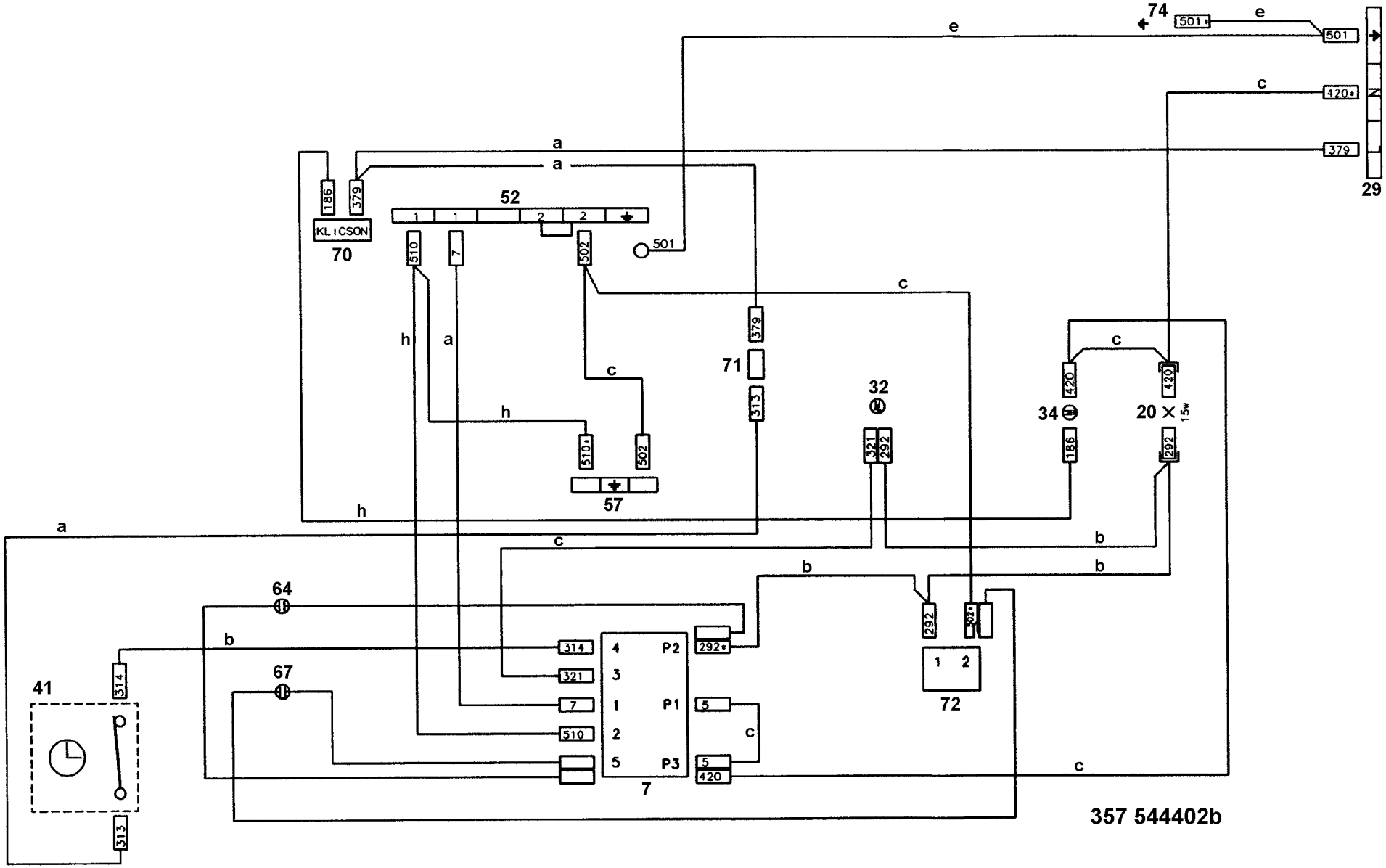
74
501
e
501
420
379
29
c
a
a
186
379
KLICSON
70
52
1
1
2
2
510
7
502
501
c
379
71
313
h
a
c
h
510
502
57
32
321
292
c
420
420
34
186
20
15w
292
h
a
c
b
b
b
64
b
314
321
7
510
4
3
1
2
5
P2
P1
P3
7
292
5
5
420
292
302
1
2
72
c
c
41
314
313
67
357 544402b