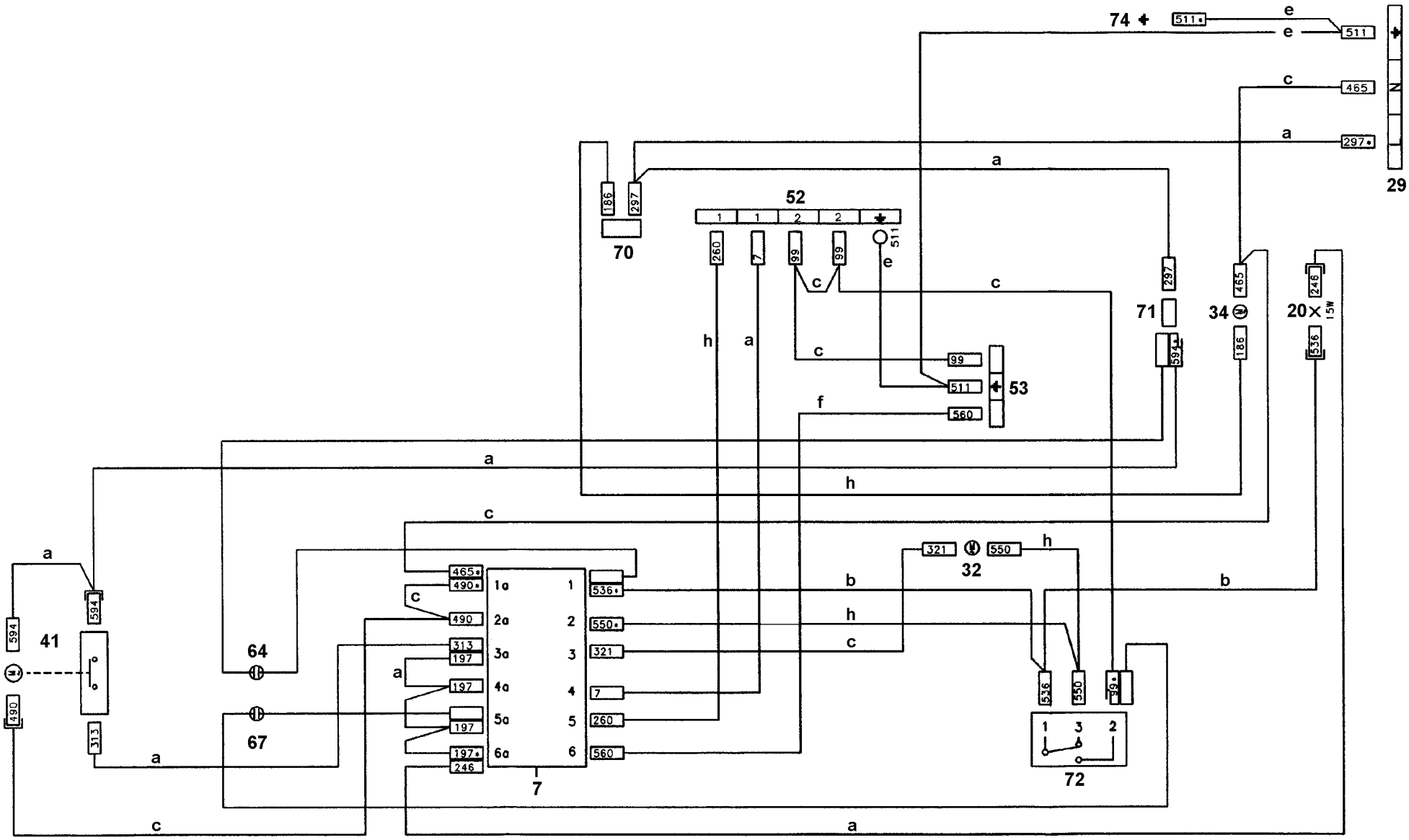
74
511
e
e
511
c
465
a
297
29
a
186
297
70
52
1
1
2
2
260
7
99
99
511
e
c
c
297
71
465
34
186
246
20
15W
536
h
a
c
99
511
53
560
f
a
h
c
a
594
41
490
313
64
67
a
a
465
490
490
313
197
197
197
197
246
1a
2a
3a
4a
5a
6a
1
2
3
4
5
6
7
536
550
321
7
260
560
321
32
550
h
b
b
h
c
536
550
39
1
3
2
72
c
a

357543101b