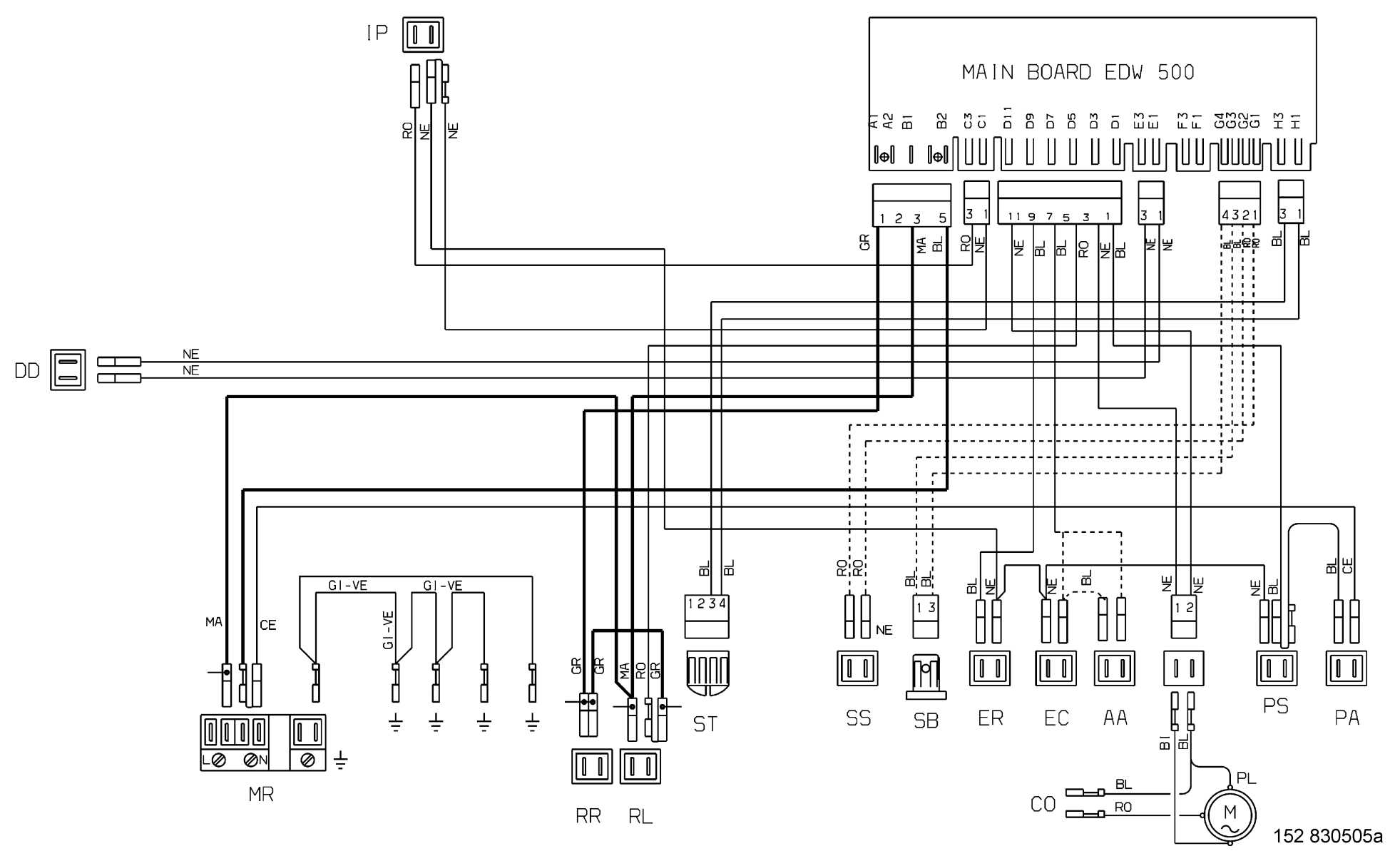
IP
MAIN BOARD EDW 500
A1 A2 B1 B2 C3 C1 D11 D9 D7 D5 D3 D1 E3 E1 F3 F1 G4 G3 G2 G1 H3 H1
RO NE NE
DD
NE
NE
GR MA BL
RO NE
NE BL BL RO NE BL
NE NE
BL BL
BL BL
MA CE
GI-VE GI-VE
GI-VE
GR GR MA RO GR
1 2 3 4
ST
RO RO NE
BL BL
1 3
BL NE
NE BL
1 2
NE BL
BL CE
SS SB ER EC AA PS PA
BI BL
PL
CO
BL RO
M
L N
MR
RR RL
152 830505a