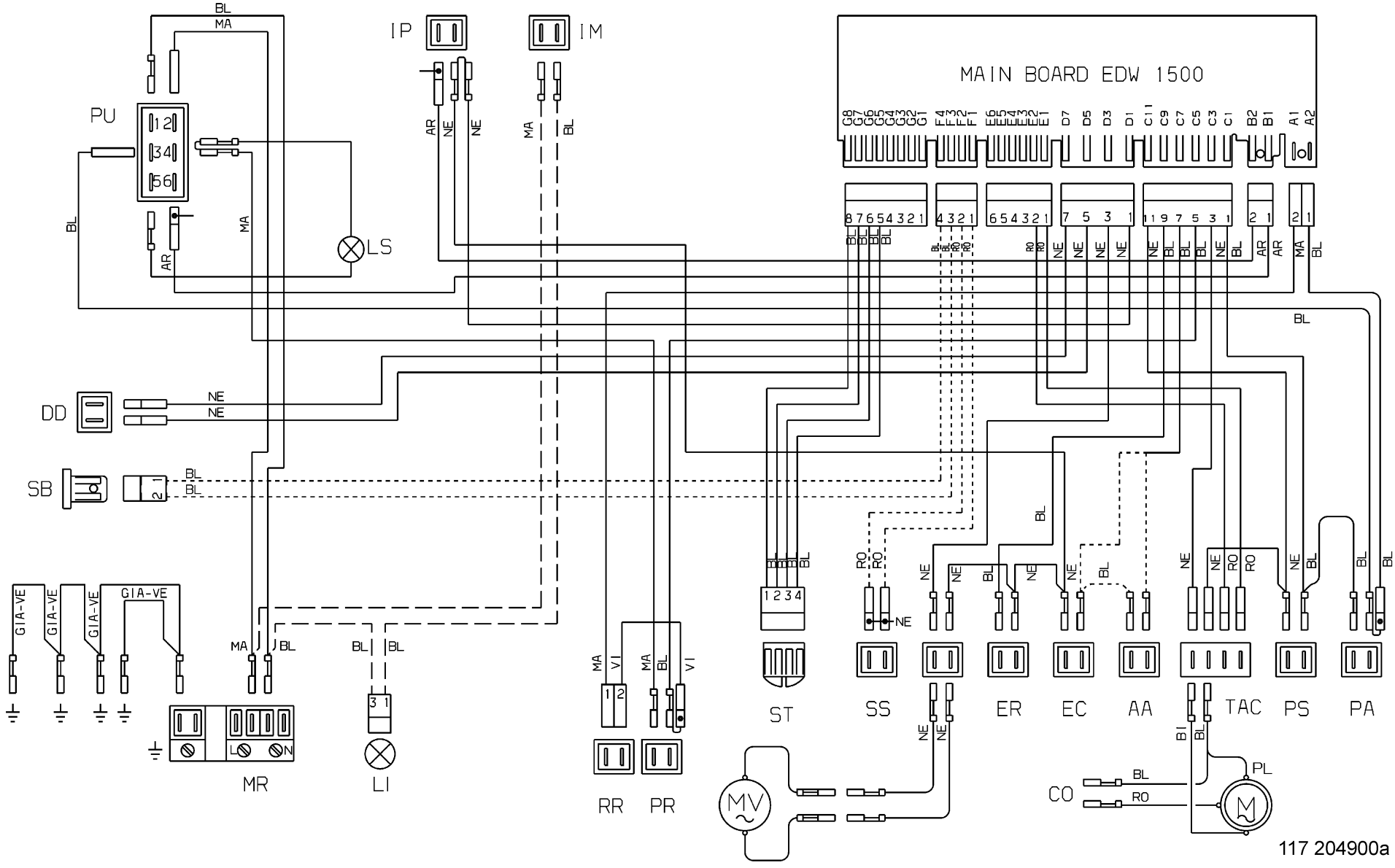
MAIN BOARD EDW 1500
PU
IP
IM
LS
DD
SB
MR
LI
RR
PR
ST
SS
ER
EC
AA
TAC
PS
PA
MV
CO
PL
GIA-VE
117 204900a