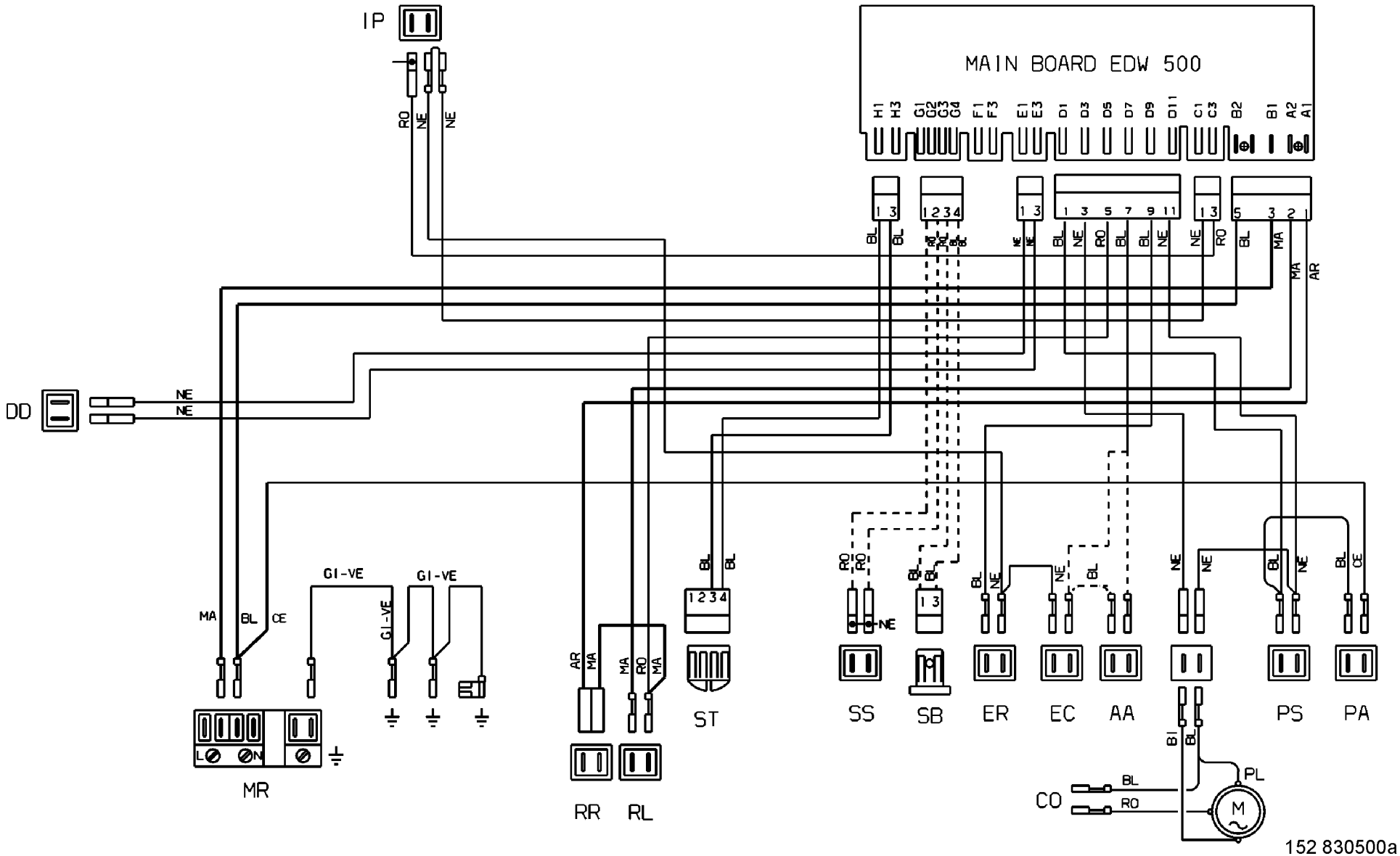
MAIN BOARD EDW 500
H1 H3 G1 G2 G3 G4 F1 F3 E1 E3 D1 D3 D5 D7 D9 D11 C1 C3 B2 B1 A2 A1
IP
DD
MR
RR
RL
ST
SS
SB
ER
EC
AA
PS
PA
CO
PL
M
GI-VE
152 830500a