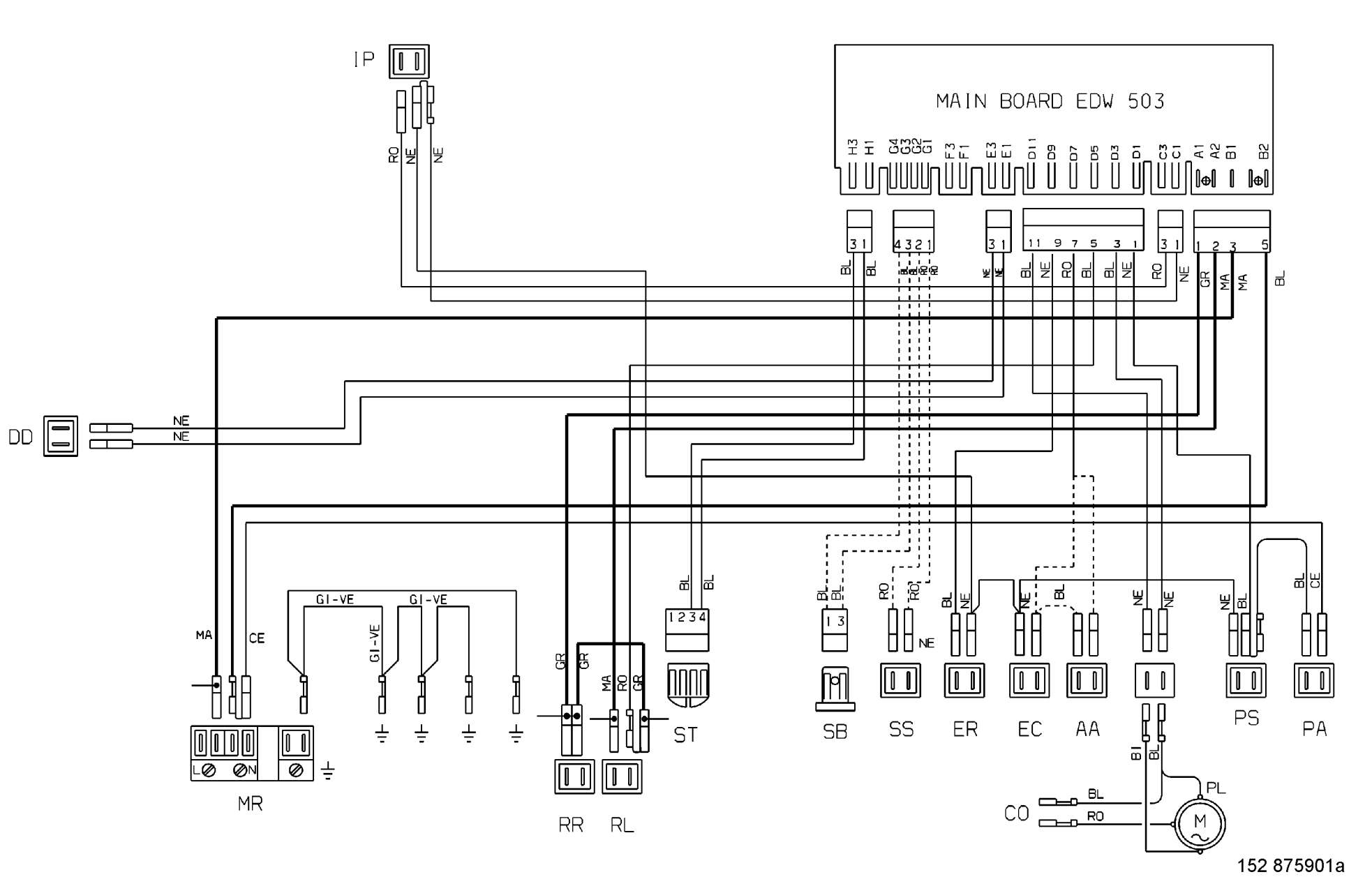
MAIN BOARD EDW 503
H3 H1 G4 G3 G2 G1 F3 F1 E3 E1 D11 D9 D7 D5 D3 D1 C3 C1 A1 A2 B1 B2
IP
RO NE NE
DD
NE NE
MA CE
GI-VE GI-VE GI-VE
MR
L N
GR GR MA RO GR
RR RL
BL BL
1 2 3 4
ST
BL BL
1 3
SB
RO RO NE
SS
BL NE
ER
NE NE BL
EC
AA
NE NE
NE BL
PS
BL CE
PA
BI BL
PL
CO
BL RO
M
152 875901a