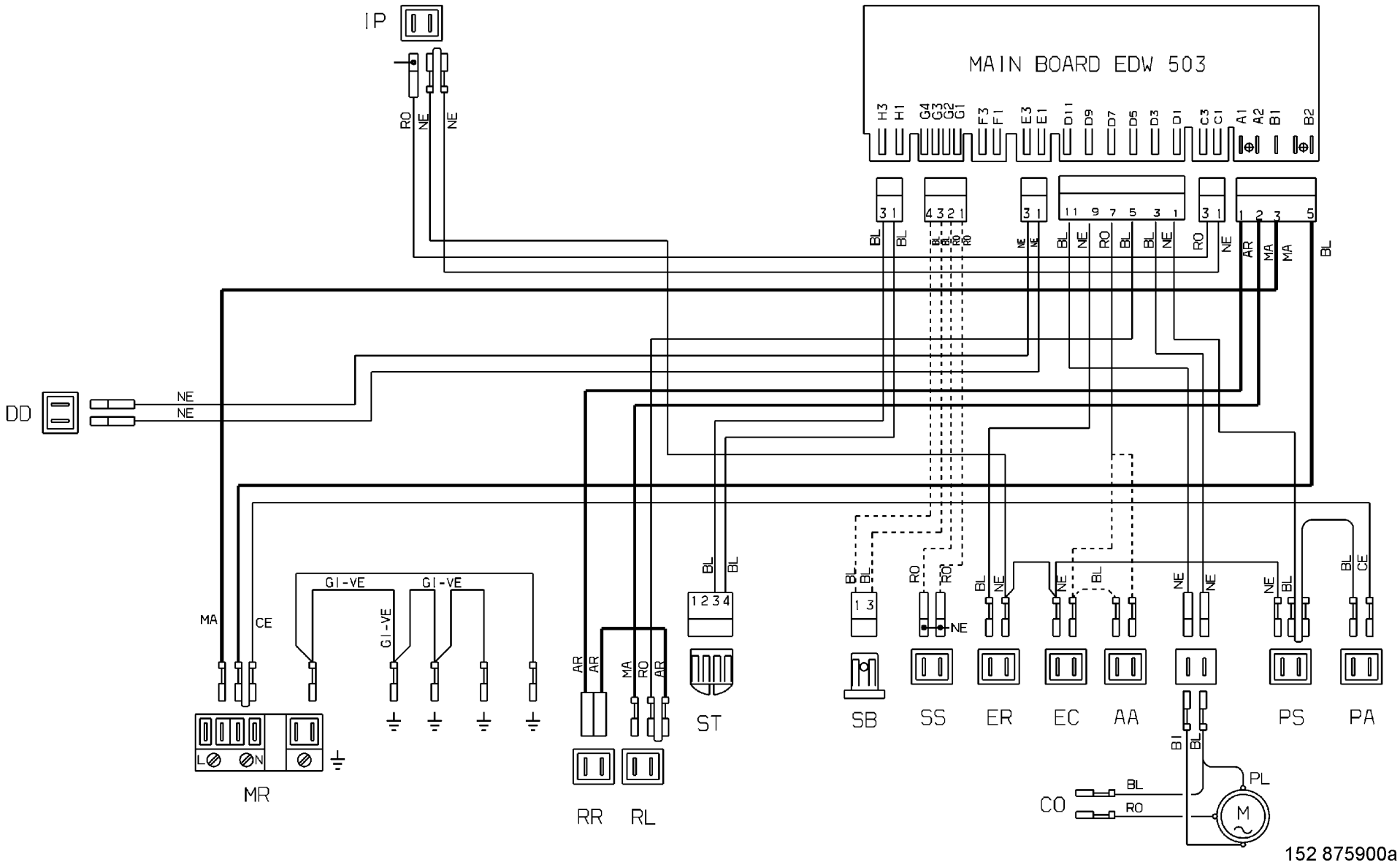
IP
MAIN BOARD EDW 503
H3 H1 G4 G3 G2 G1 F3 F1 E3 E1 D11 D9 D7 D5 D3 D1 C3 C1 A1 A2 B1 B2
DD
NE
NE
RO
NE
NE
BL
BL
AR
MA
MA
BL
MA
CE
GI-VE
GI-VE
GI-VE
AR
AR
MA
RO
AR
BL
BL
1 2 3 4
ST
BL
BL
1 3
SB
RO
RO
NE
SS
BL
NE
ER
NE
BL
EC
AA
NE
NE
NE
BL
PS
BL
CE
PA
L
N
MR
RR
RL
BL
BL
PL
CO
BL
RO
M
152 875900a