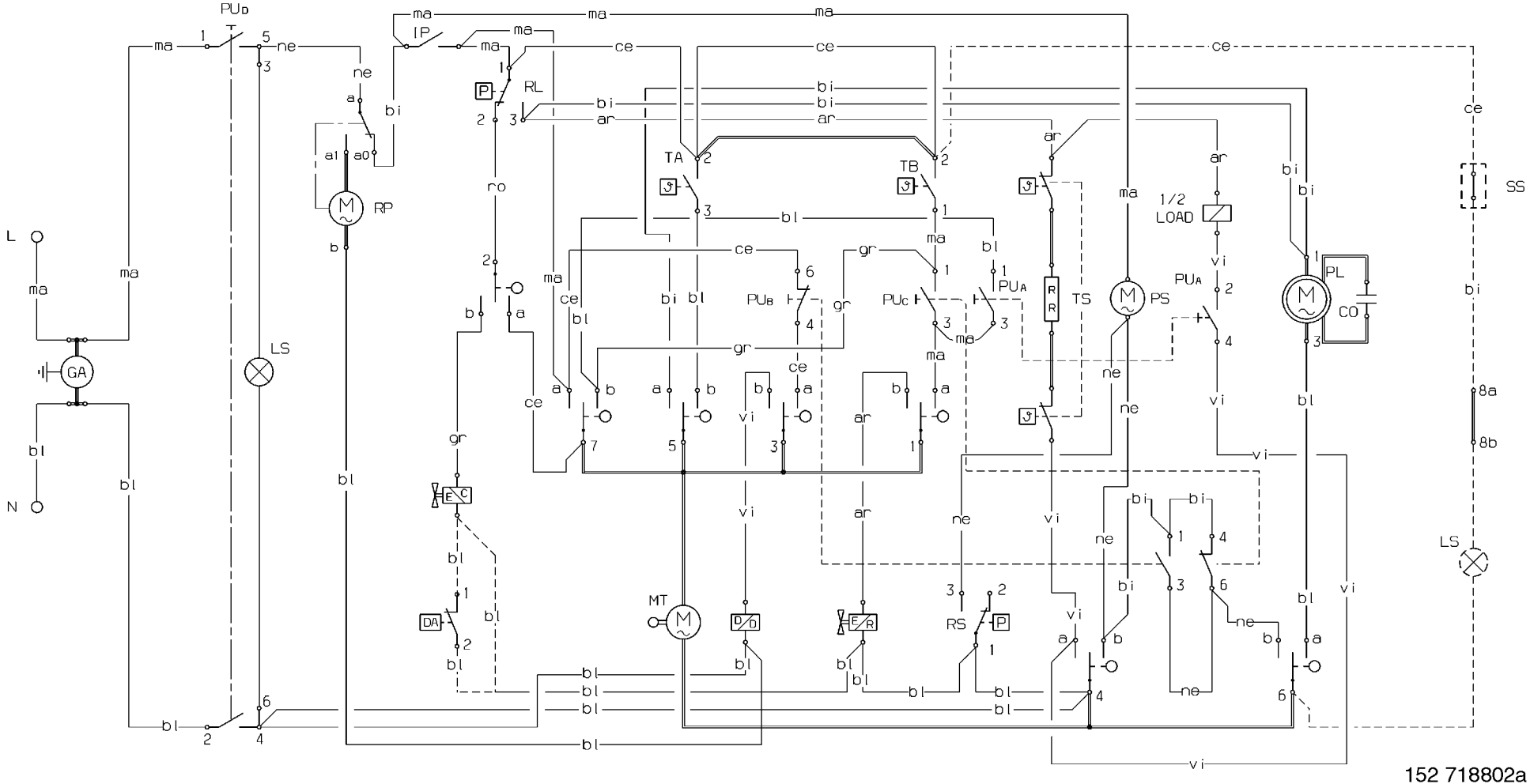
PUD
IP
RL
P
RP
LS
GA
L
N
TA
TB
PUB
PUC
PUA
TS
PS
1/2
LOAD
PL
CO
SS
8a
8b
EC
DA
MT
DD
ER
RS
152 718802a