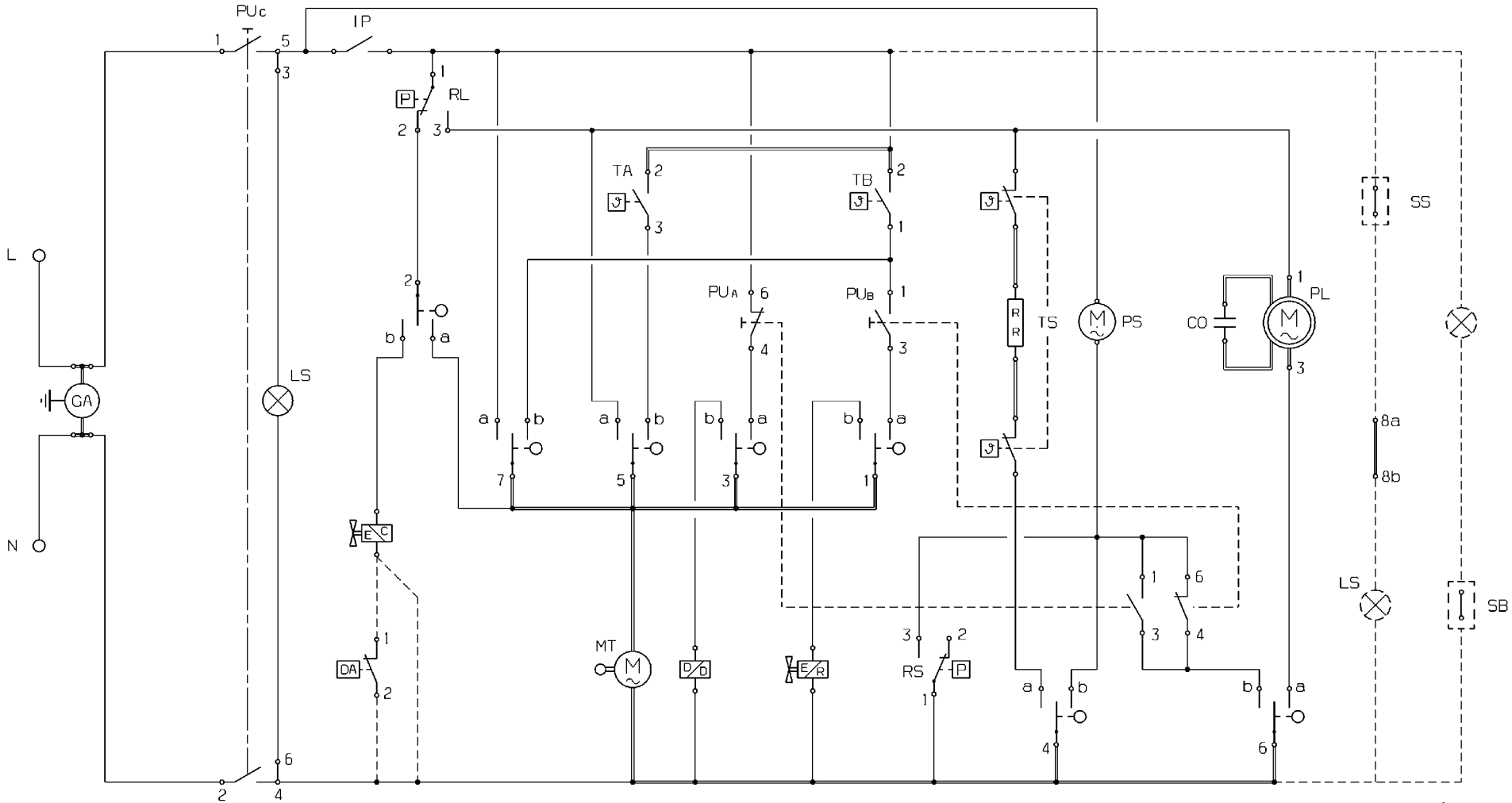

152 681202b