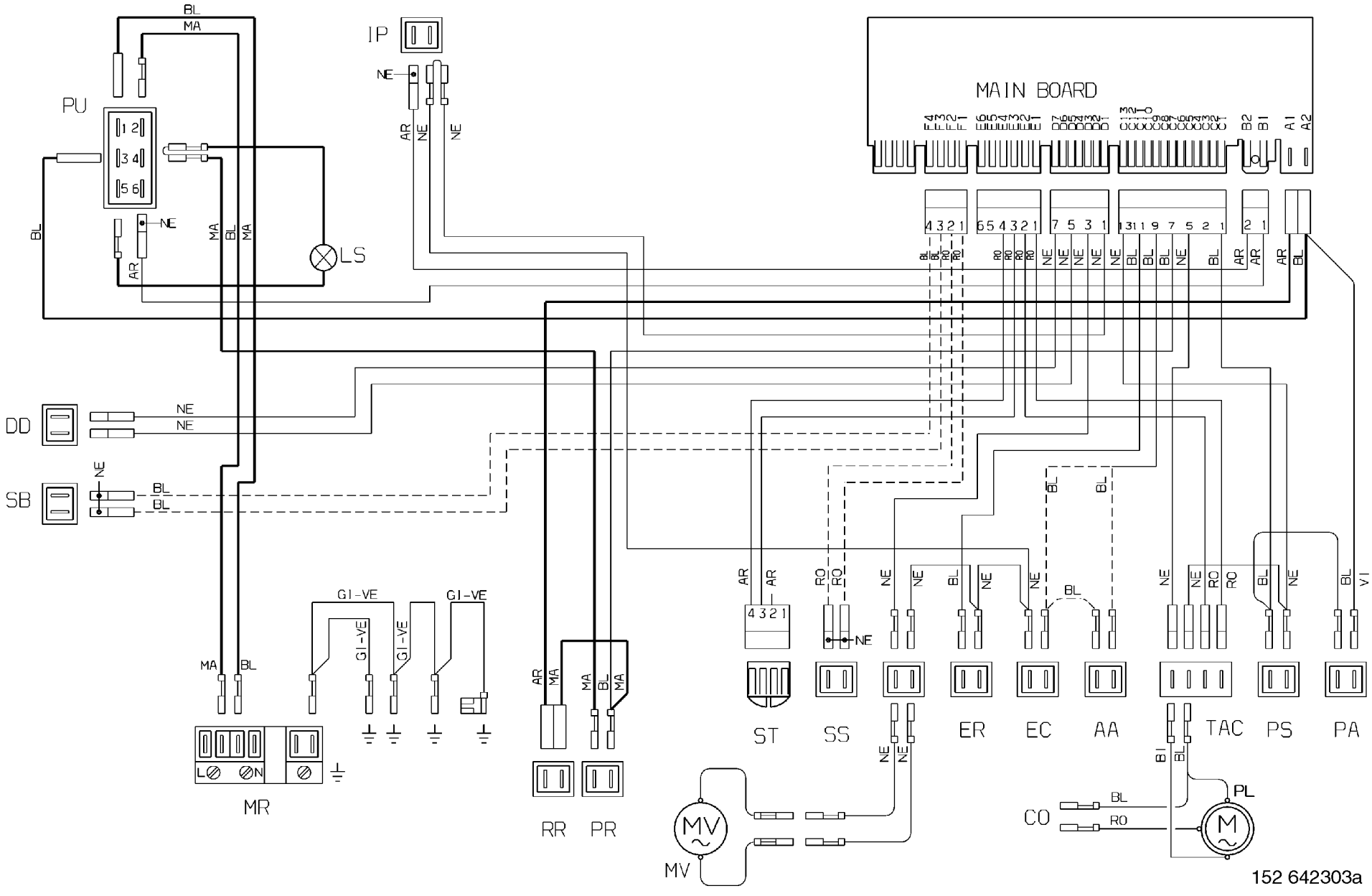
MAIN BOARD
PU
IP
LS
DD
SB
MR
RR
PR
MV
ST
SS
ER
EC
AA
TAC
PS
PA
CO
PL
M
GI-VE
BL
MA
NE
AR
RO
VI

152 642303a