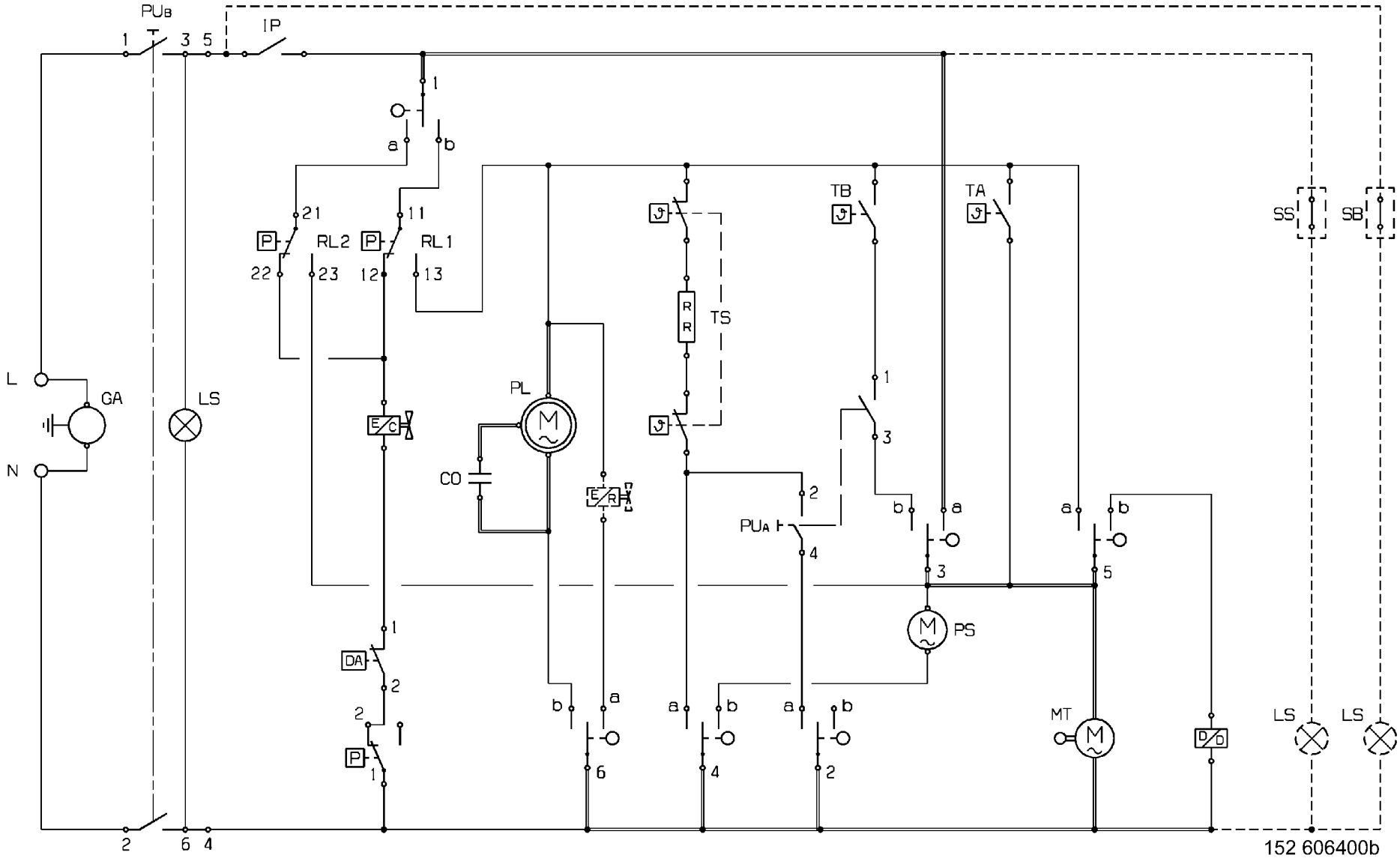

152 606400b