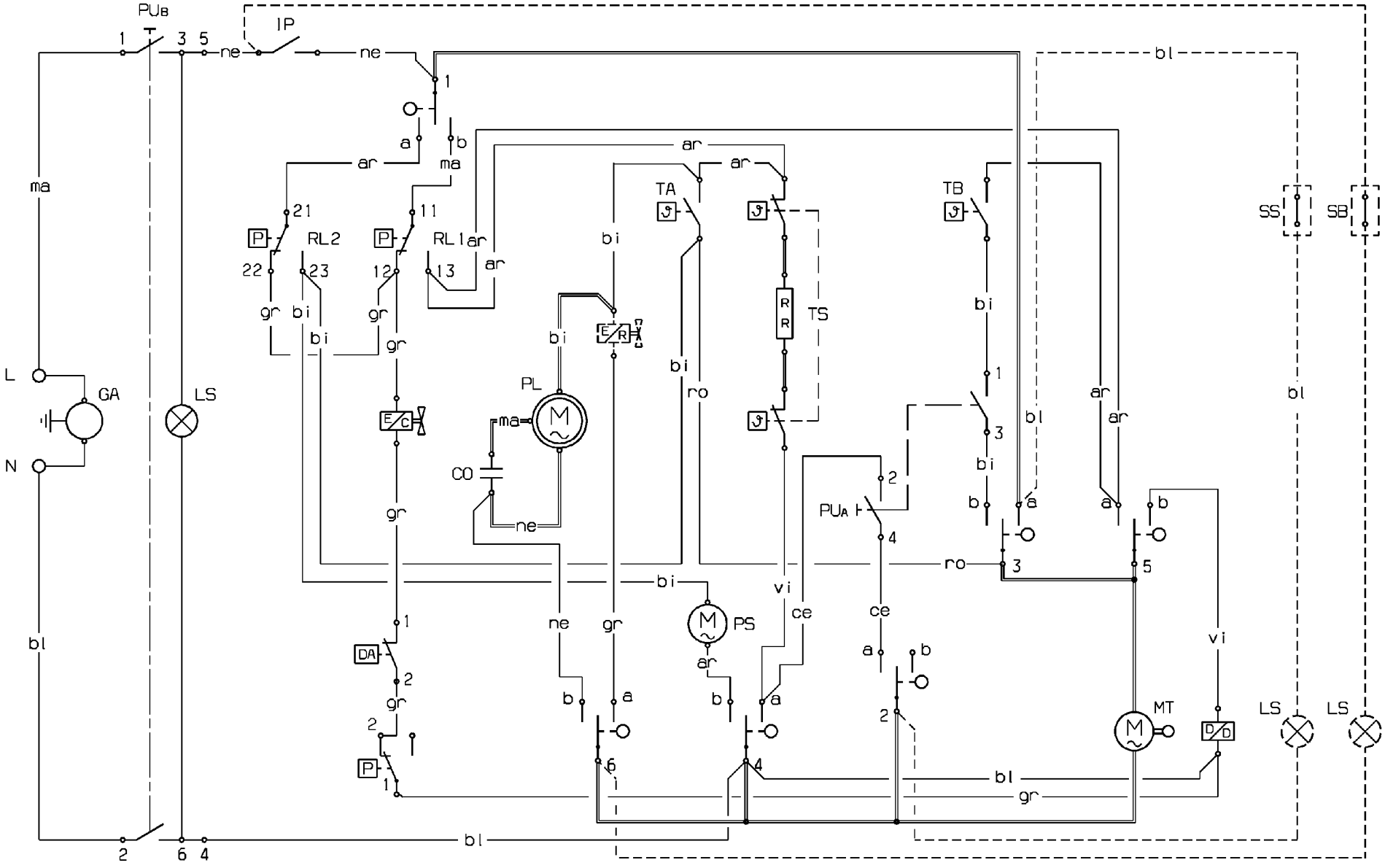
PUB
IP
RL2
RL1
TA
TB
TS
PL
CO
GA
LS
PS
PUA
MT
SS
SB
DA
L
N
ma
ne
ar
bi
gr
bl
ro
vi
ce

152 606400a