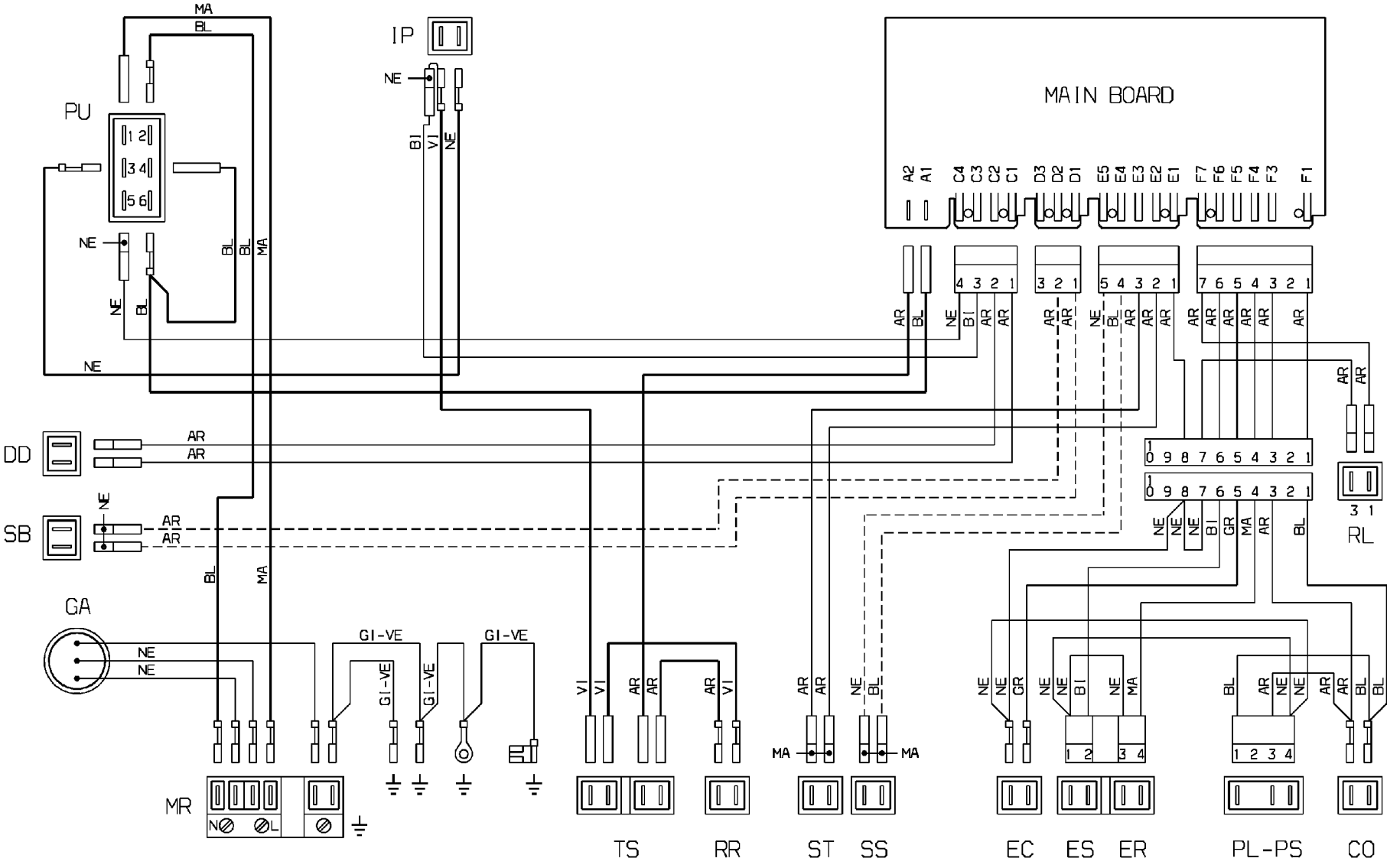

152 538800a