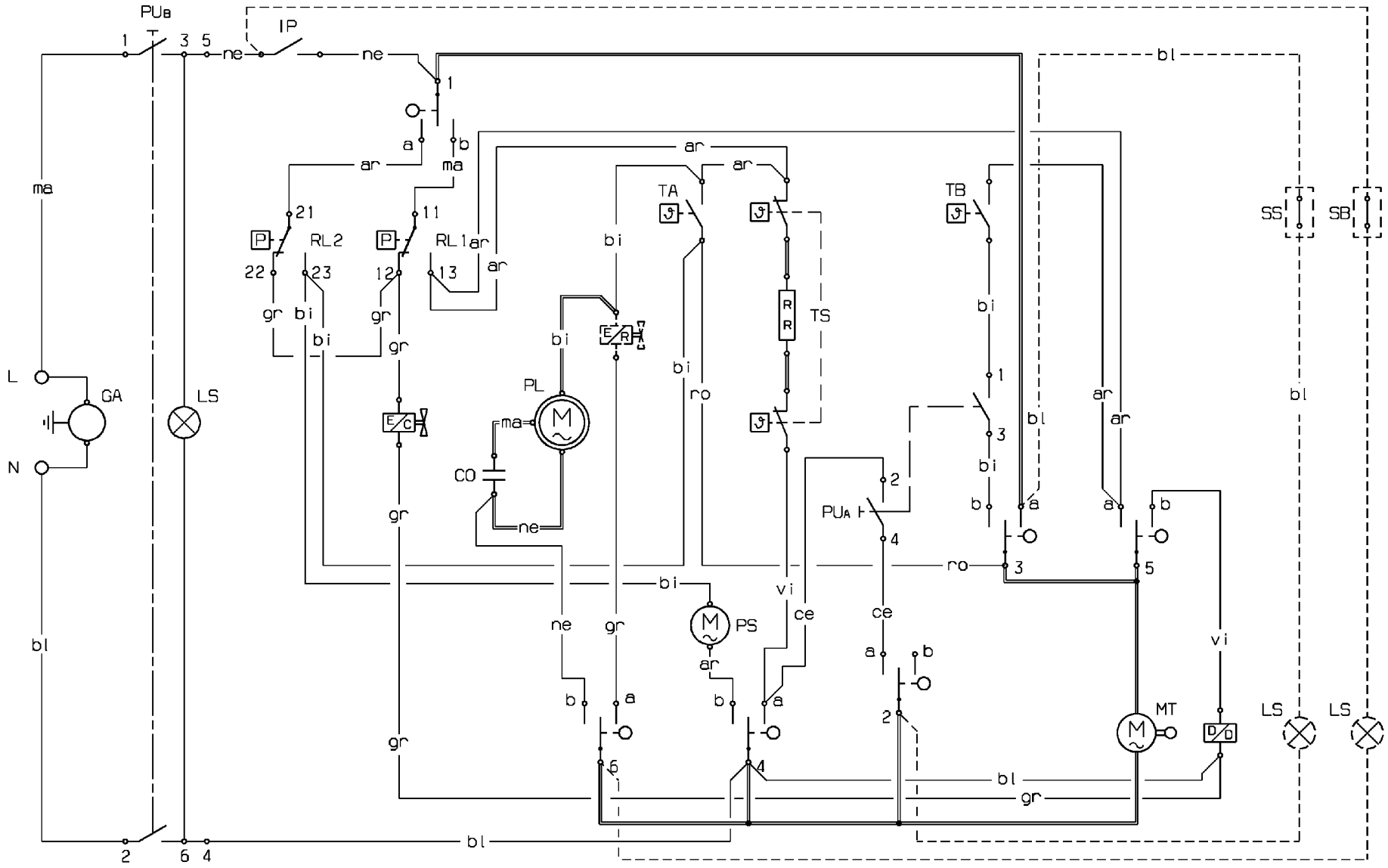
PUB
IP
RL2
RL1
TA
TB
TS
PL
CO
PS
PUA
MT
GA
LS
SS
SB
L
N
ma
ne
ar
bi
gr
bl
ro
vi
ce

152 520100a