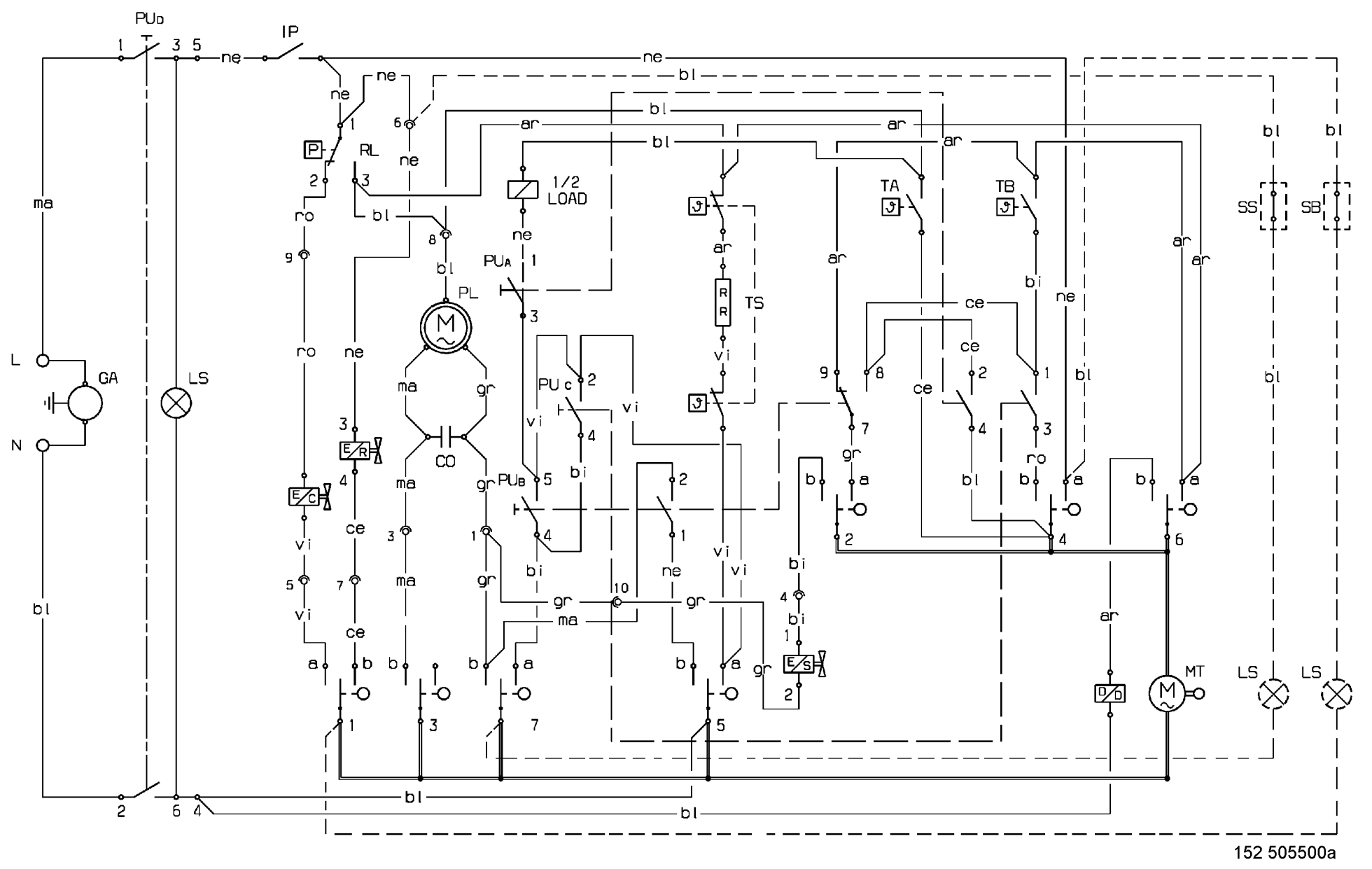
PUD
IP
RL
1/2 LOAD
PUA
PL
M
CO
PUC
PUB
TS
TA
TB
SS
SB
GA
LS
L
N
MT
ma
ne
bl
ro
ar
ce
vi
gr
bi

152 505500a