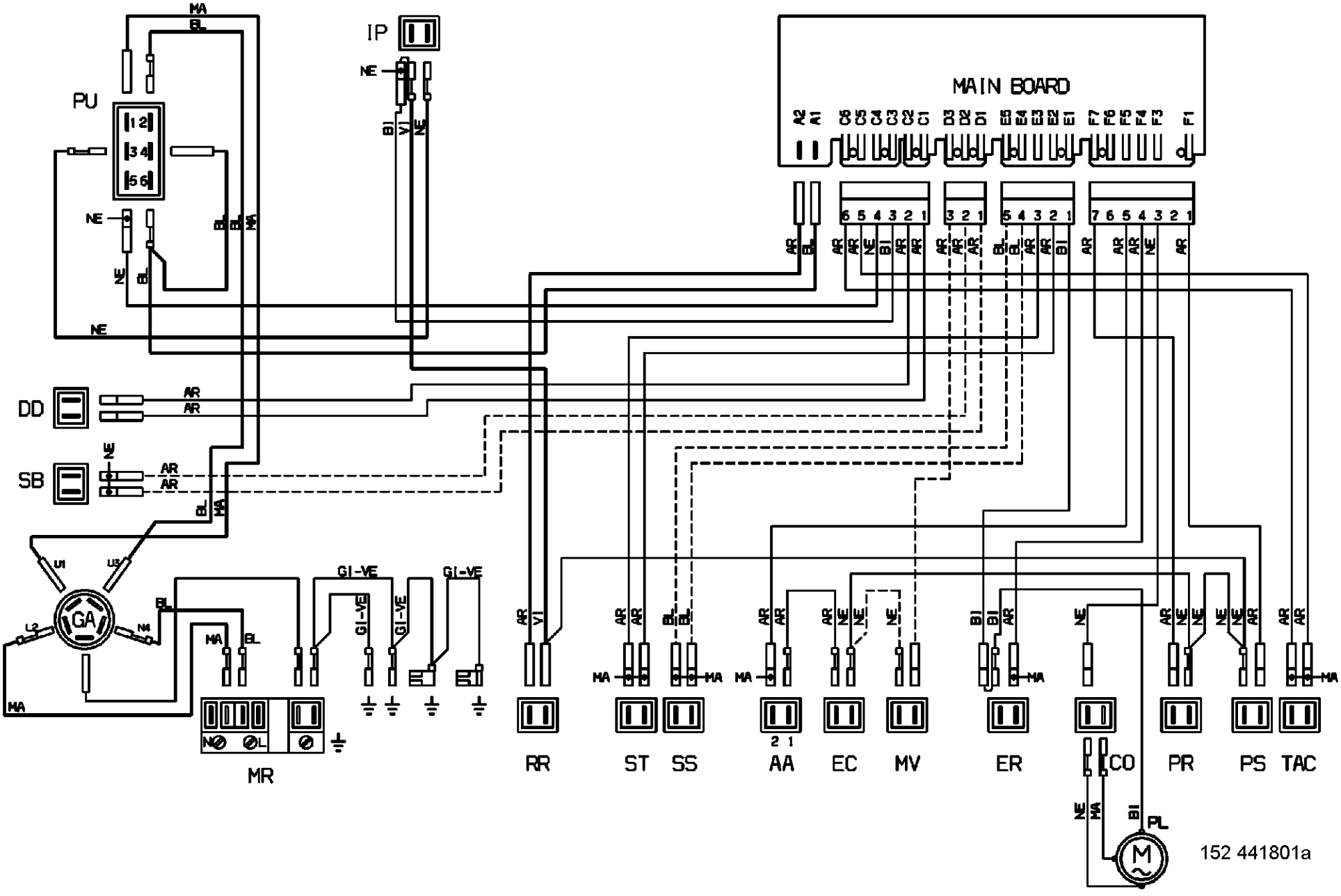
MAIN BOARD
PU
IP
DD
SB
GA
MR
RR
ST
SS
AA
EC
MV
ER
CO
PR
PS
TAC
M
PL
GI-VE
152 441801a