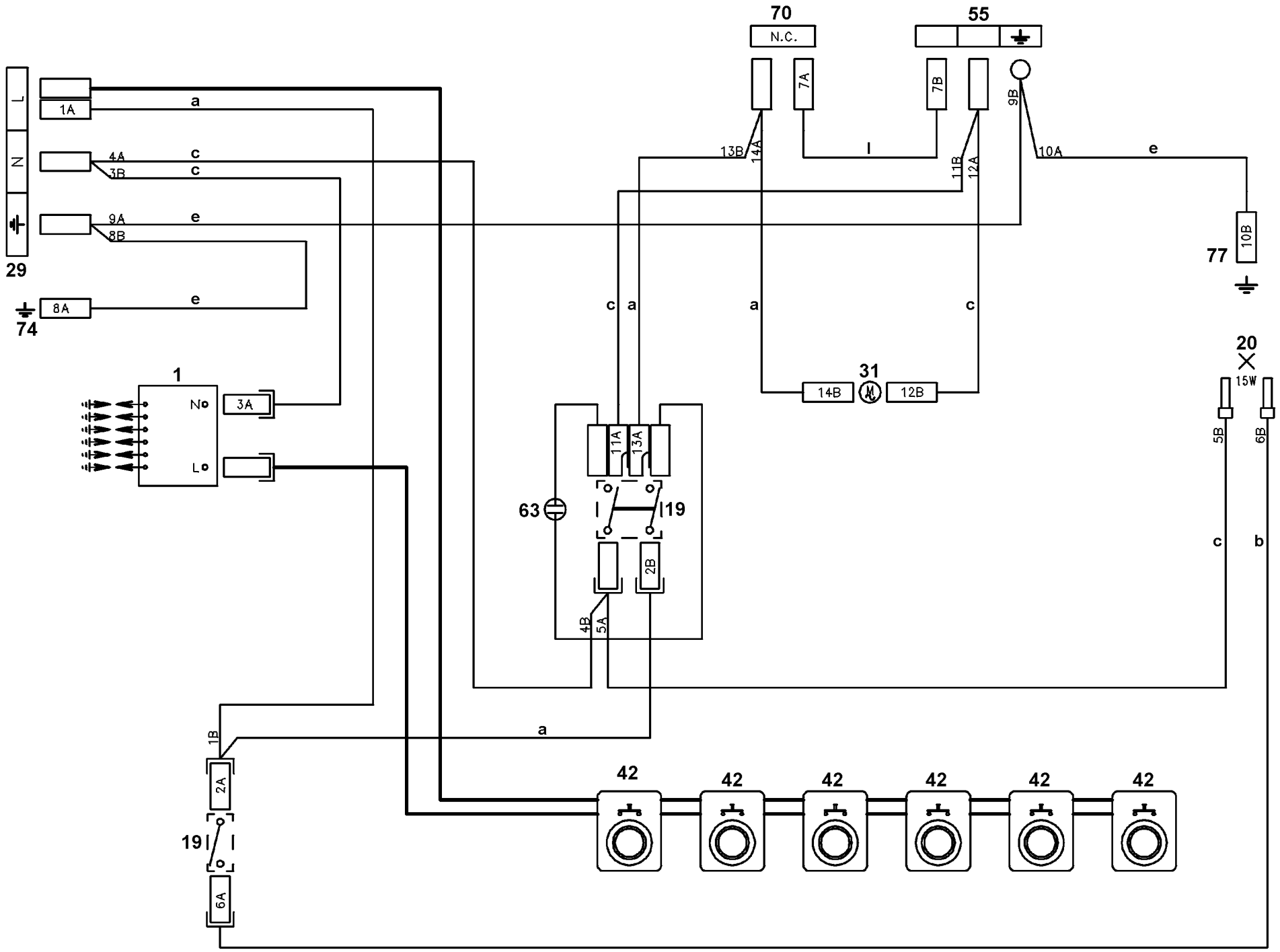
70
N.C.
55
7A
7B
9B
13B
14A
11B
12A
10A
e
77
10B
L
N
1A
a
4A
3B
c
9A
8B
e
29
8A
e
74
c
a
a
c
1
No
L
3A
31
14B
12B
20
15W
5B
6B
11A
13A
63
19
2B
4B
5A
c
b
a
1B
2A
19
6A
42
42
42
42
42
42

357 413901b