SCHEMA FUNZIONALE

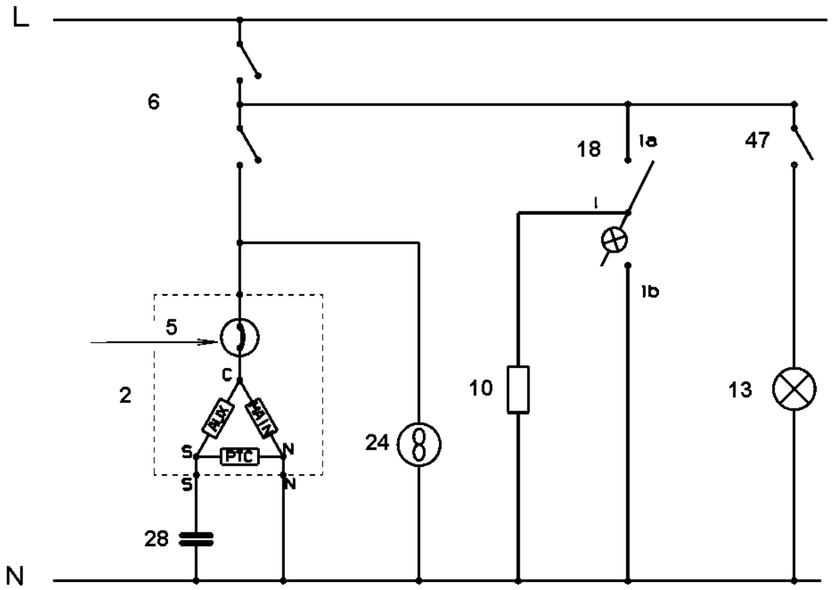

VERSIONE "A"

D)

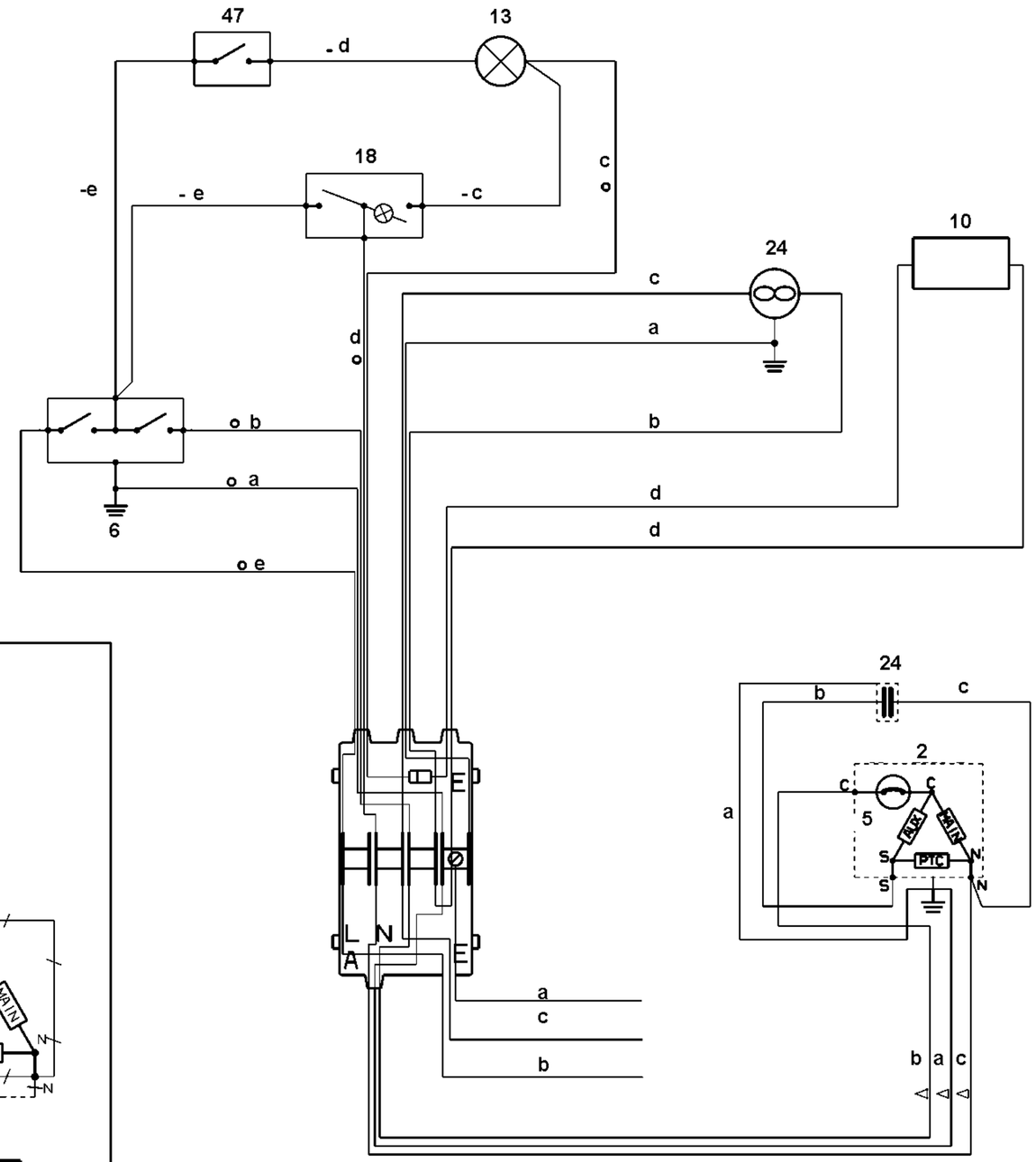

VERSIONE "B"

A)

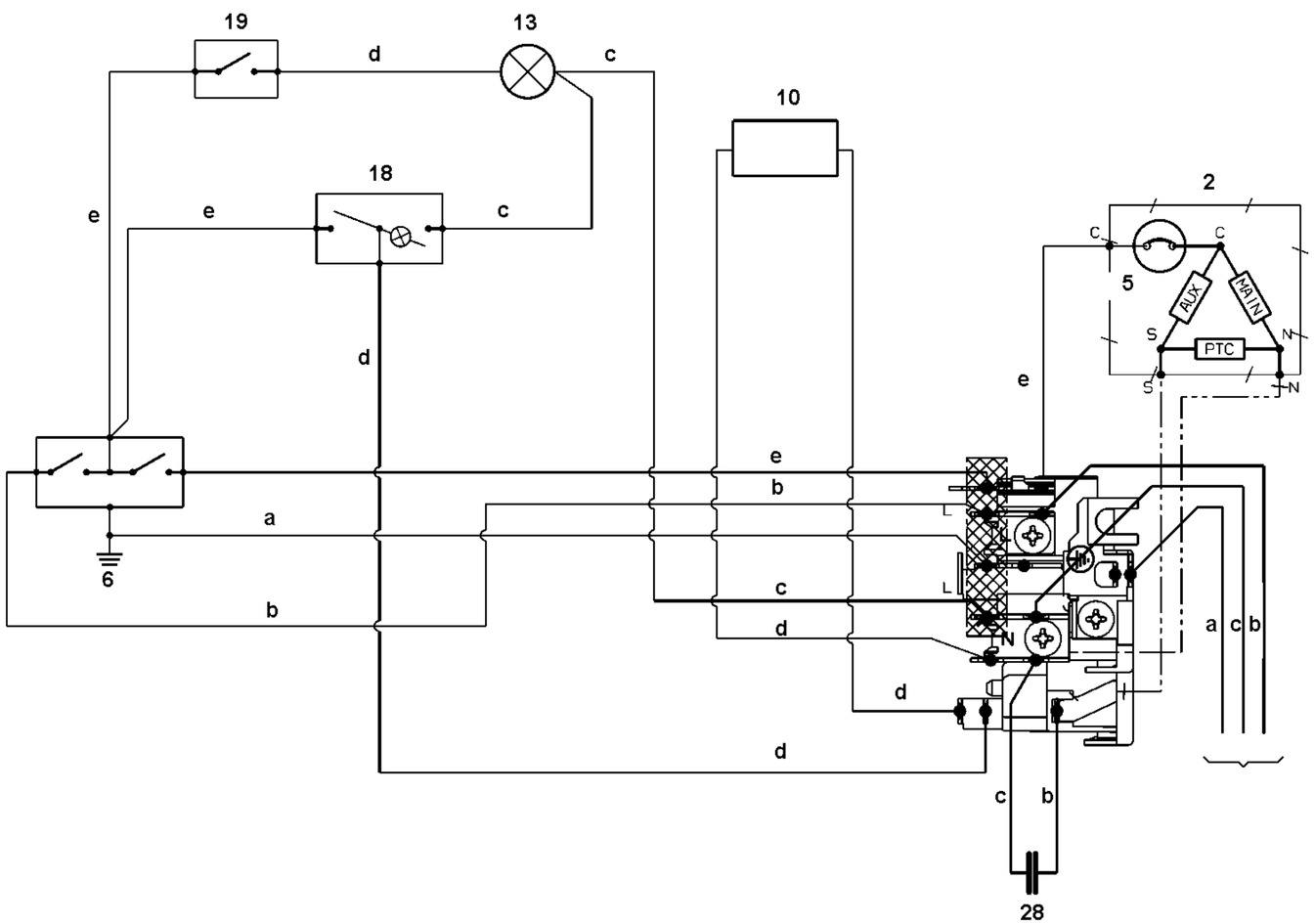

P0000300000838