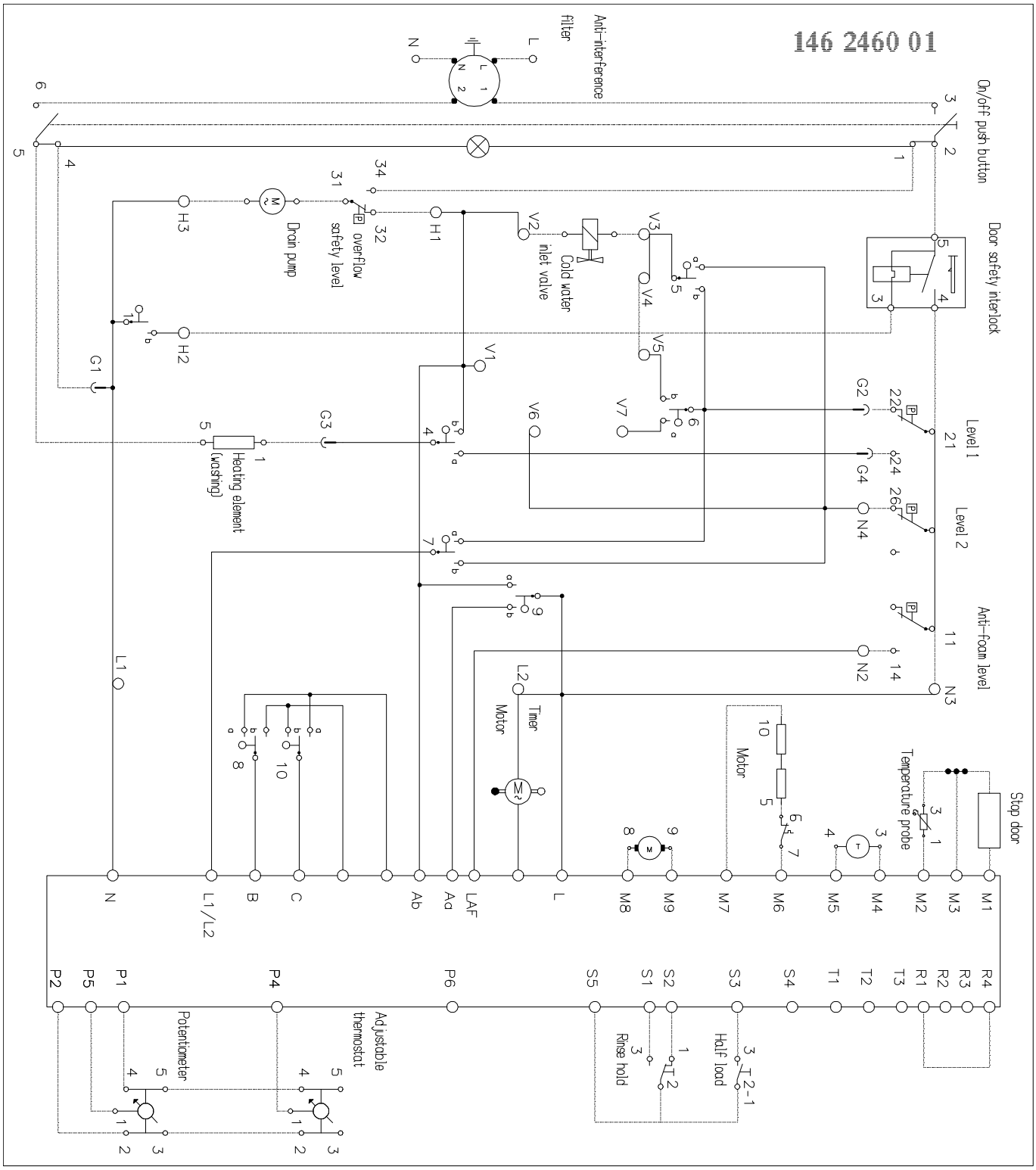SCHEMA DE PRINCIPE