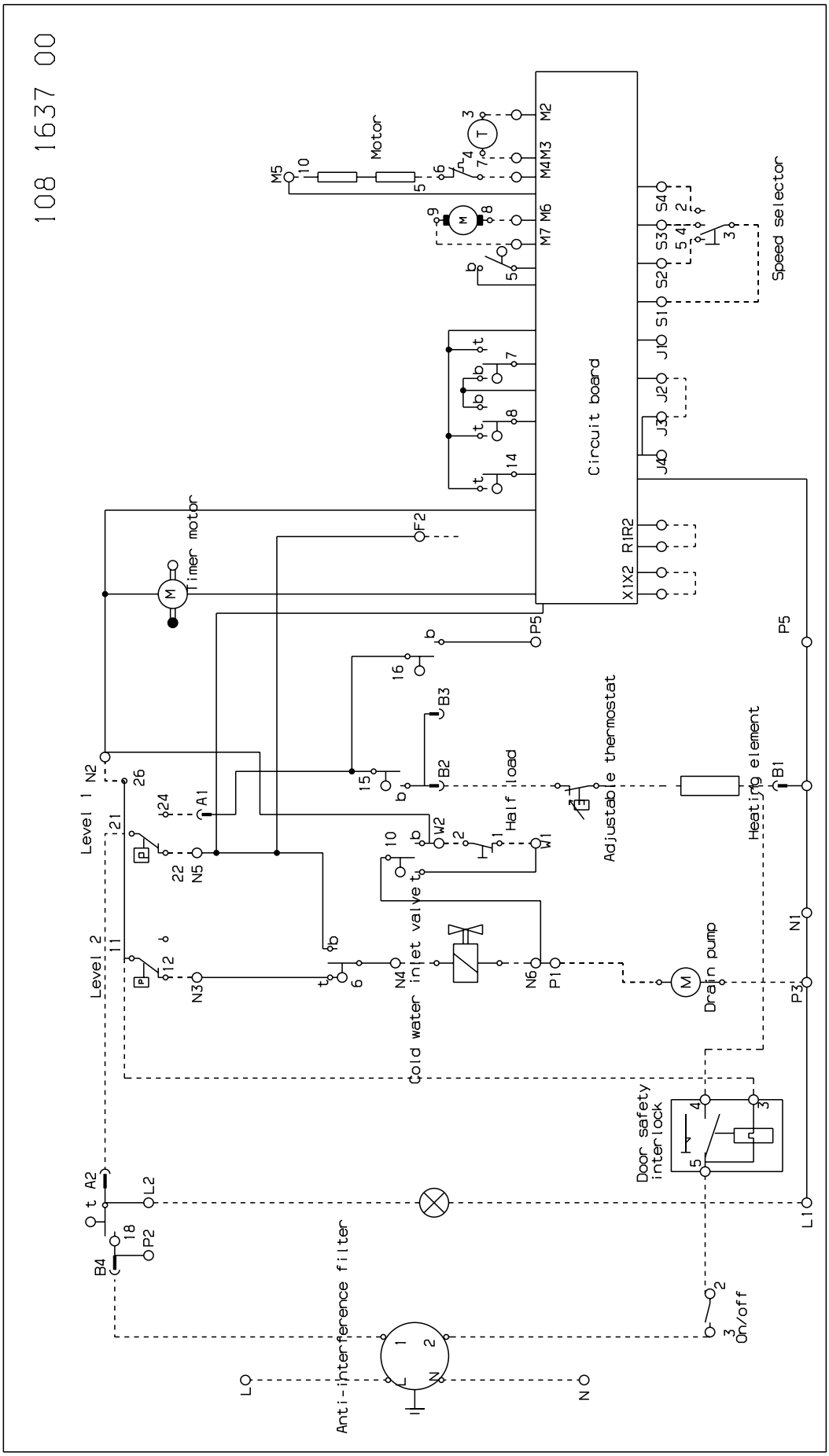

STR 108 163 7E0

© Electrolux