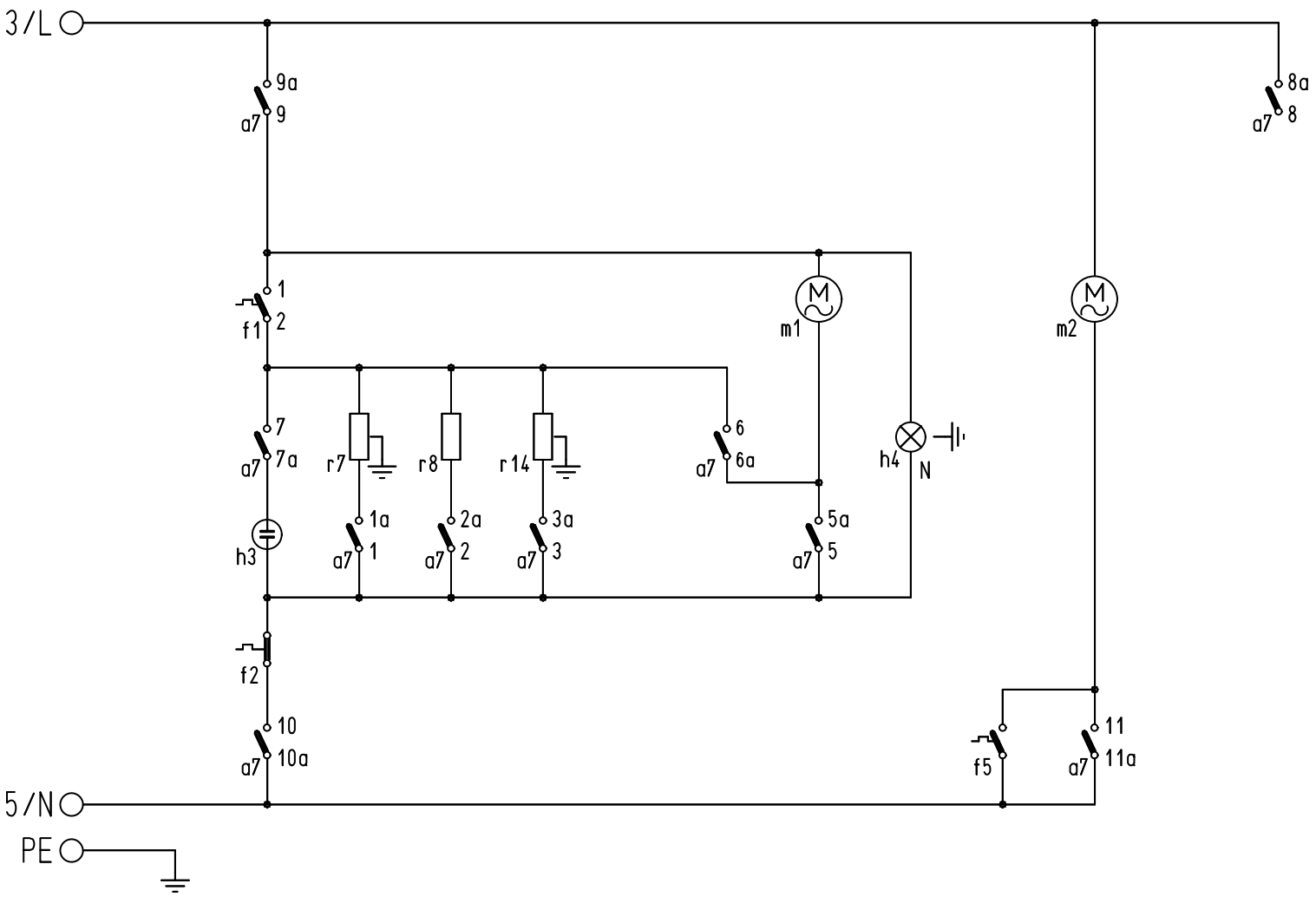

				Freimasstoleranzen	Oberflaechen	Masstab: CENTURY
					Datum	Name
				Bearb.	05.07.02	Renner
				Gepr.		
				Norm.		
				HT223-N		
A	DGT 13162	05.07.02	Re	Electrolux		
Zust.	Aenderung	Datum	Name	Urspr.:	Ers.f.:	Ers.d.:

Circuit diagram

330 2277

A

Bl.