View from top
Ansicht von oben

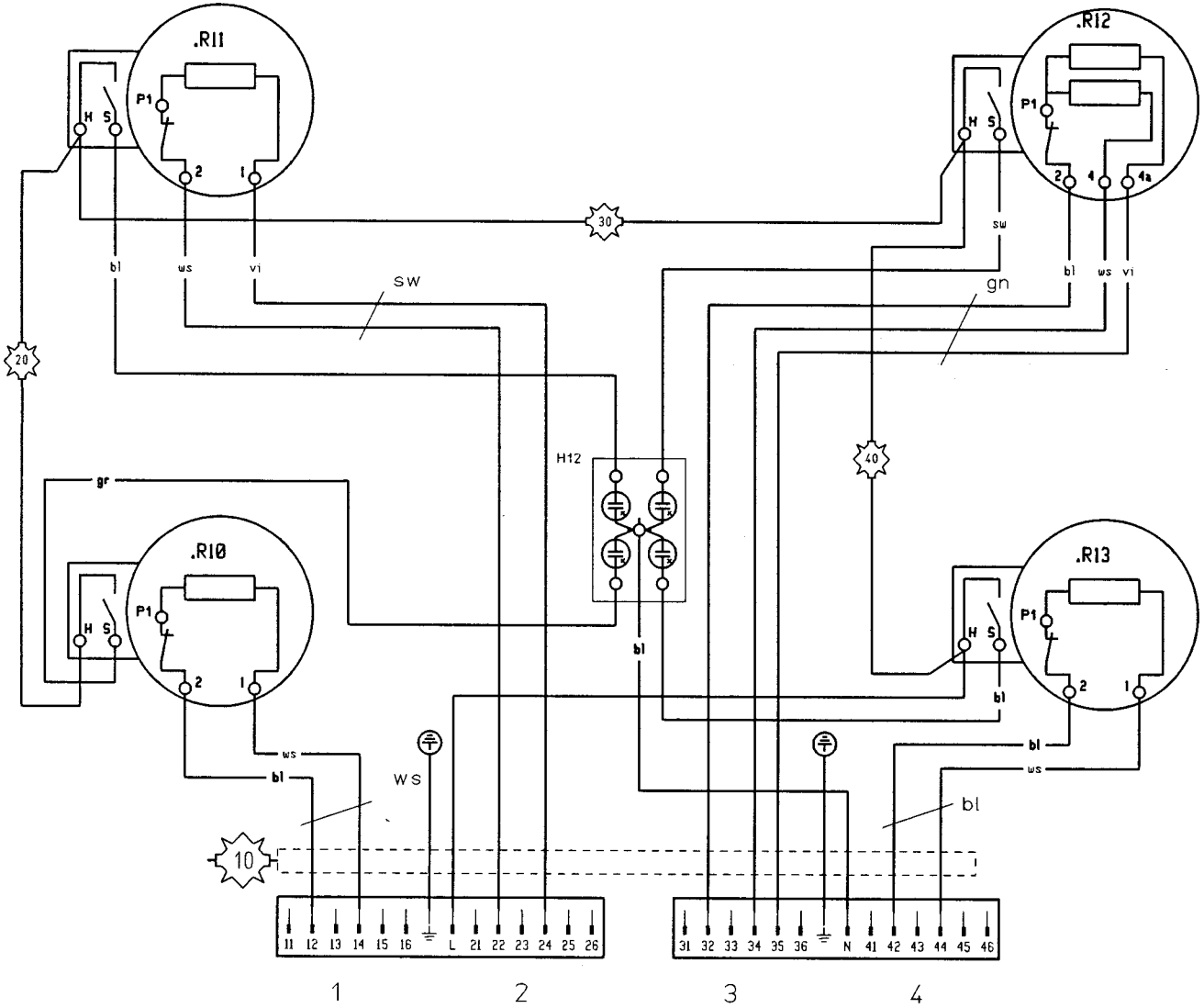

319341200