330 270 700

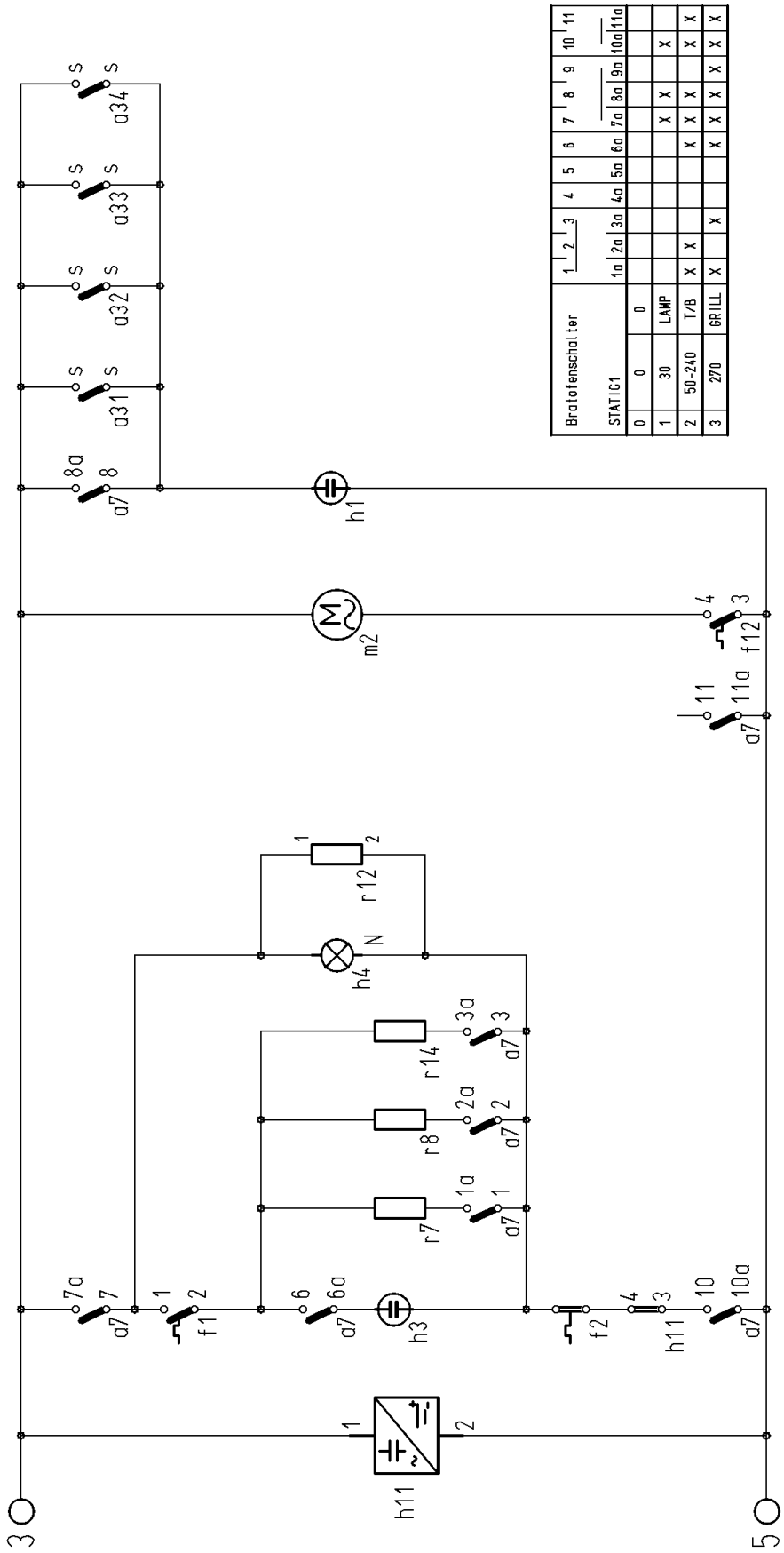

NO292216196