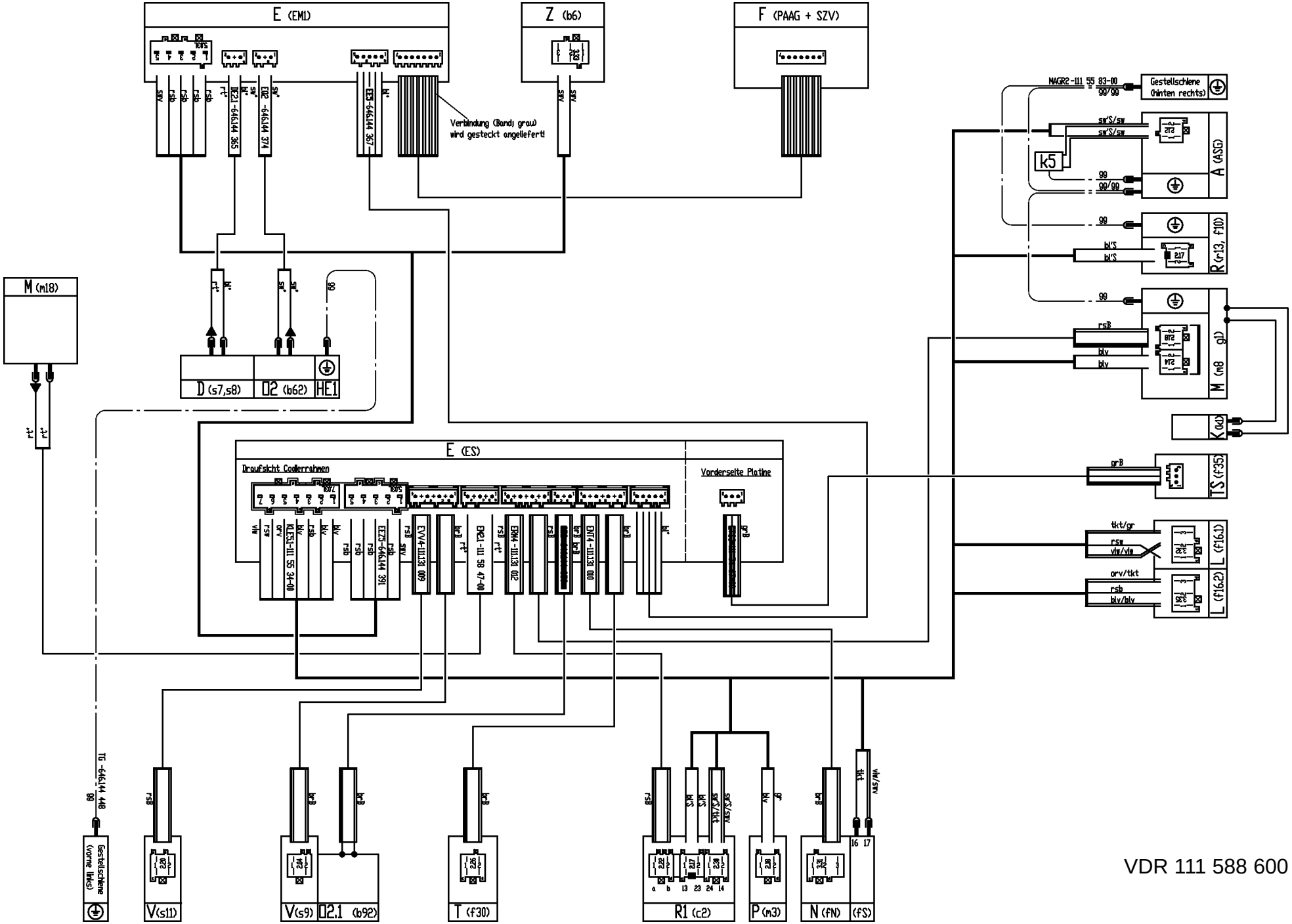
E (EM1)
Z (b6)
F (PAAG + SZV)
Verbindung (Band) grau
wird gesteckt angeliefert!
M (m18)
D (s7,s8)
D2 (b62)
HE1
E (ES)
Draufsicht Codierrahmen
Vorderseite Platine
Gestellschiene (hinten rechts)
A (ASG)
R (r13, f10)
M (m8 gl)
K (kl)
TS (f35)
L (f16.1)
L (f16.2)
Gestellschiene (vorne links)
V(s11)
V(s9)
D2.1 (b92)
T (f30)
R1 (c2)
P (m3)
N (fN)
(fS)
VDR 111 588 600