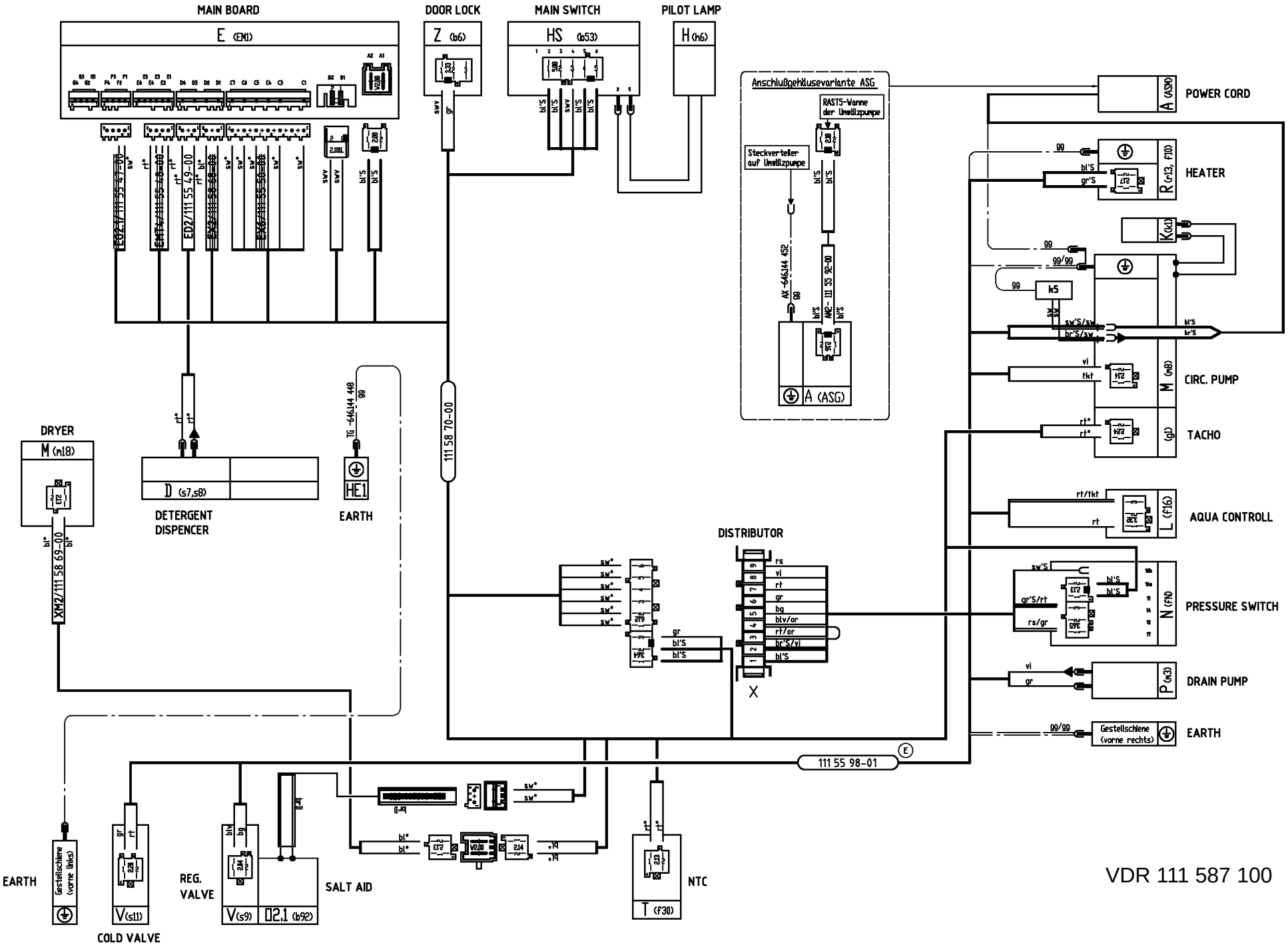

VDR 111 587 100