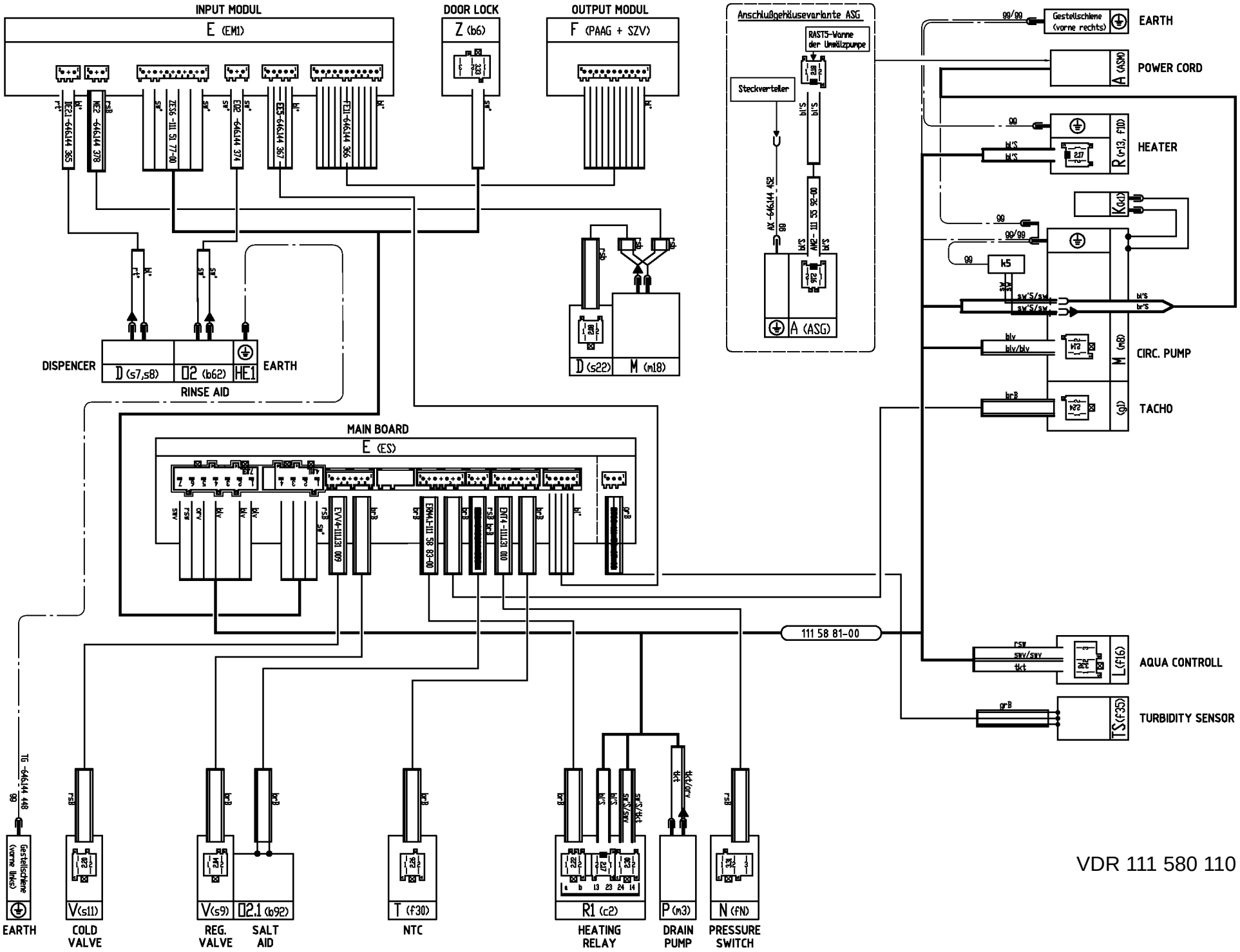

VDR 111 580 110